a. marchiani

profili e cornici in legno

... dal 1920 i nostri profili migliori

a. marchiani
profili e cornici in legno
UFFICI

Alessandro Marchiani

Già dai primi del 1920, Augusto Marchiani, padre dell'attuale titolare Alessandro, lavorava, commercializzando legno, aste per mobili e quadri nel cuore di Firenze, restando per anni unico nel settore data la sua larga gamma di legnami provenienti da varie parti del mondo .

Nel 1985, con la prima fiera a Bologna, SACA EUROPE, la ditta espande le proprie conoscenze in mercati europei e mondiali, distribuendo il proprio prodotto con tempi e costi contenuti restando leader nel settore della produzione e della vendita di materiale grezzo.

I legni utilizzati, sono generalmente: ramin, ayous, pino e abete giuntato.

Su richiesta è possibile utilizzare anche altre essenze legnose.

Nel 2008 l'azienda ha acquistato un impianto di giunzione per produrre internamente e così ridurre tempi di consgena, i costi ed essere più flessibili nelle quantità.

Si eseguono sagome su disegno del cliente:

lisce, stampate a caldo o pastellate.

Possiamo consegnare gli articoli del nostro catalogo in piccole quantità che sono pronte in magazzino.

From the beginning of 1920s Augusto Marchiani, father of the owner Alessandro, was already working in the wood trades, selling mouldings for furniture and for paintings in the heart of Florence. He remained the sole trader for years due to his wide range of woods from various parts of the world.

In 1985, with the first exhibition in Bologna, SACA EUROPE, the company extends it's products in european and global markets, distributing them in good time and at low cost.

This enables the company to remain a leader in the production and sale of raw material. The woods that are generally used are: ramin, ayous, pine and jointed spruce. Upon request it is possible to use other types of wood.

In 2008 the company bought a joining system in order to have an internal production, thus reducing delivery times and costs, and to be more flexible with quantity.

The company offers custom made designs, to the client's taste: smooth, hot press or battered. We can deliver items from our catalog in small quantities, that are ready in stock.

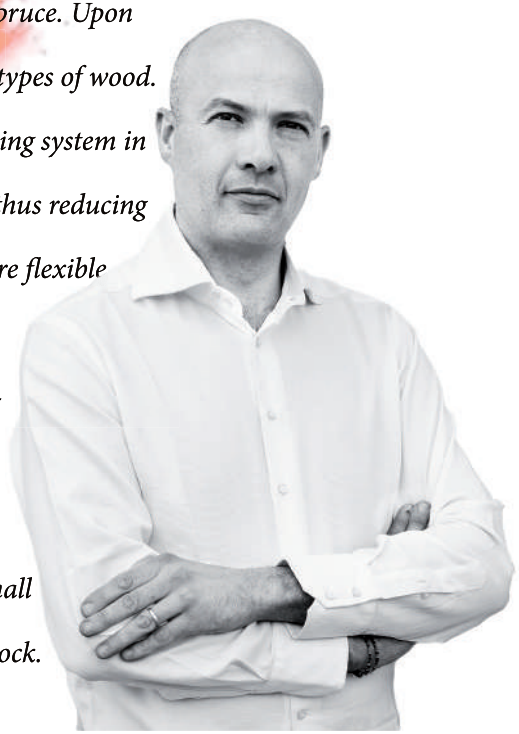

Matteo Marchiani

ASTE PASTELLATE

Pasta design

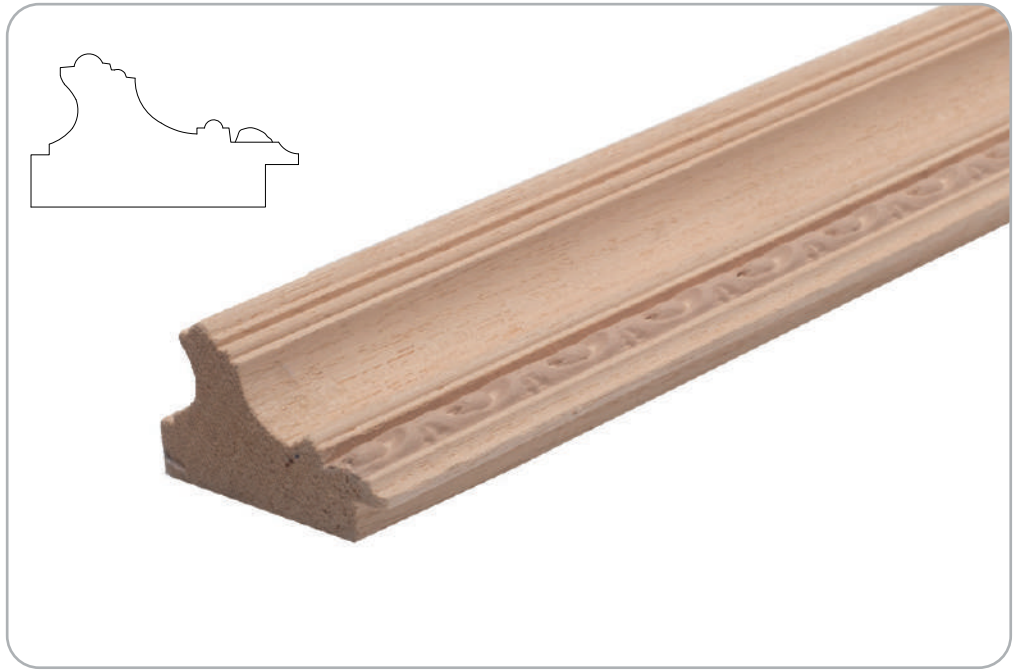

4p
H 35 mm L 62 mm h Battente 10 mm

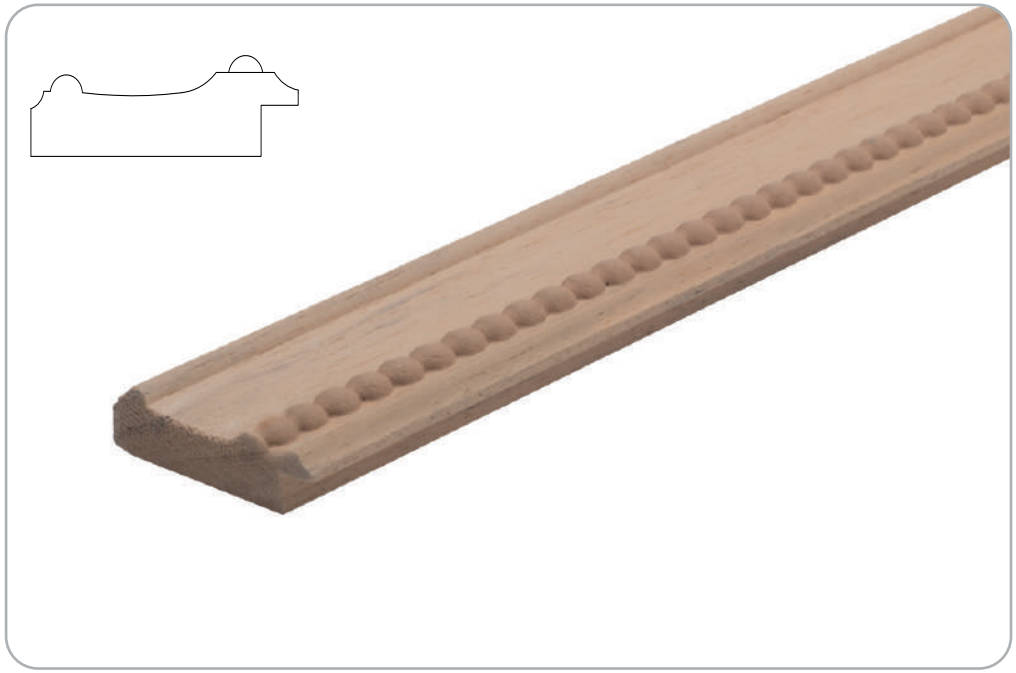

5p
H 19 mm L 53 mm h Battente 10 mm

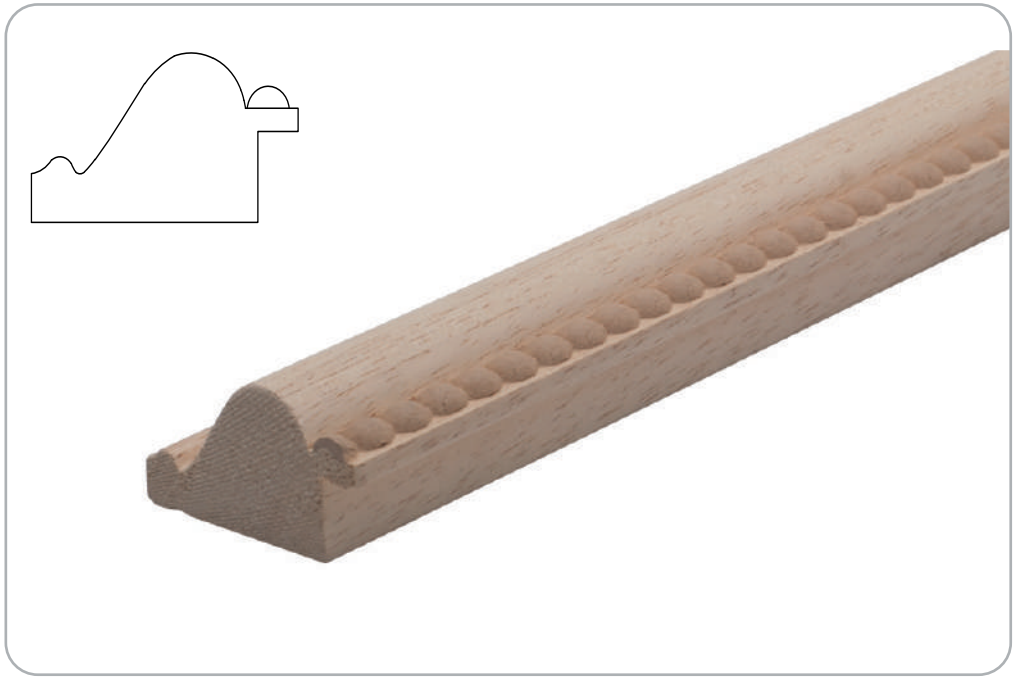

6p
H 28 mm L 50 mm h Battente 15 mm

10p
H 25 mm L 17 mm h Battente 14 mm

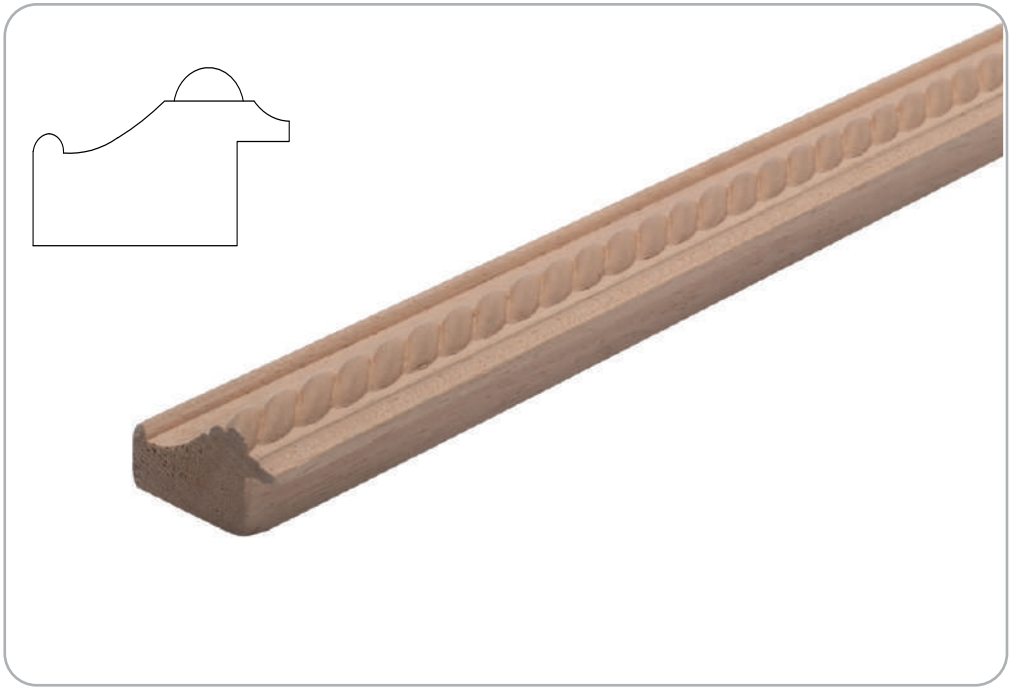

11p
H 21 mm L 34 mm h Battente 12 mm

12p
H 20 mm L 15 mm h Battente 11 mm

17p
H 40 mm L 80 mm h Battente 27 mm

18p
H 39 mm L 31 mm h Battente 23 mm

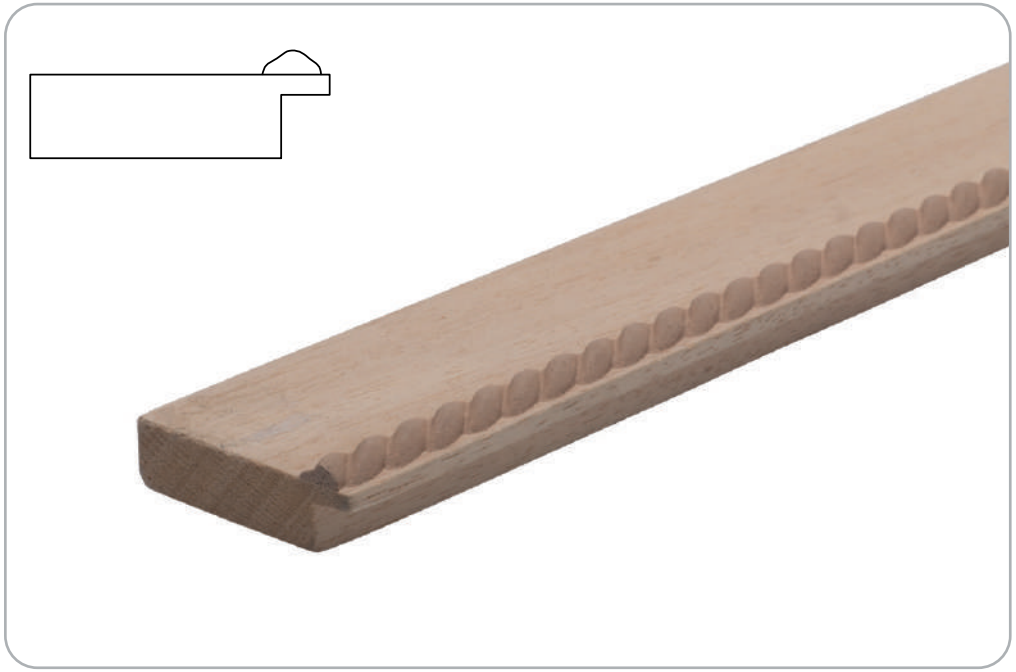

22p
H 15 mm L 50 mm h Battente 10 mm

23p
H 20 mm L 23 mm h Battente 9 mm

26p
H 35 mm L 83 mm h Battente 23 mm

34p
H 49 mm L 75 mm h Battente 27 mm

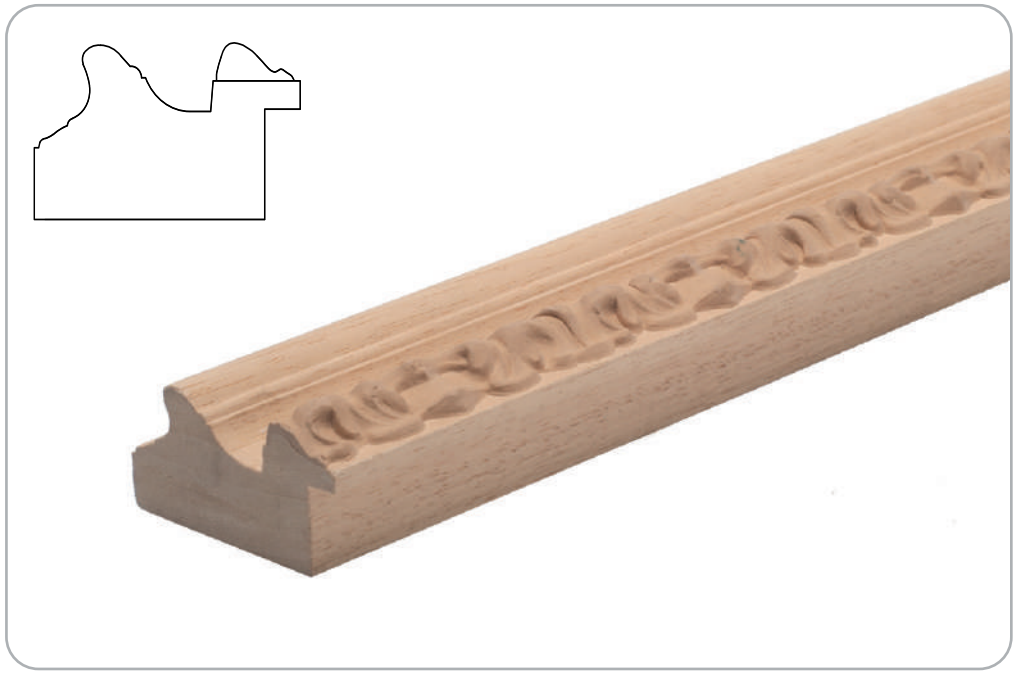

36p
H 30 mm L 53 mm h Battente 20 mm

40p
H 31 mm L 48 mm h Battente 23 mm

44p
H 49 mm L 86 mm h Battente 27 mm

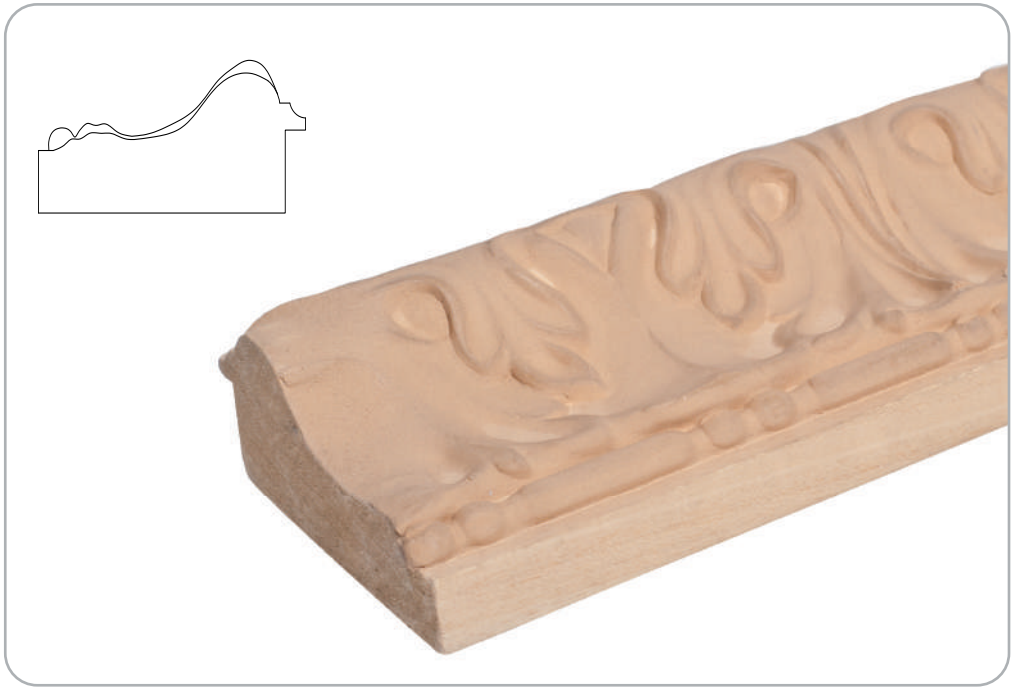

50p
H 51 mm L 105 mm h Battente 27,5 mm

51p
H 51 mm L 105 mm Battente 17 mm

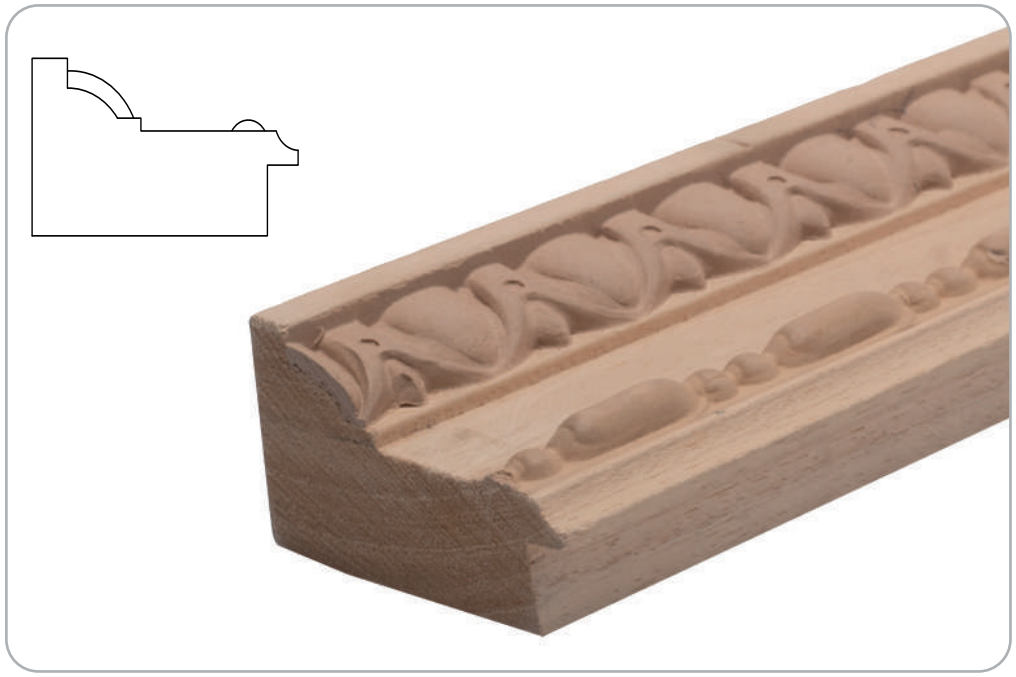

59p
H 41 mm L 71 mm h Battente 17 mm

63p
H 70 mm L 89 mm h Battente 20 mm

65p
H 29 mm L 50 mm Battente 12 mm

70p
H 49 mm L 89 mm h Battente 17 mm

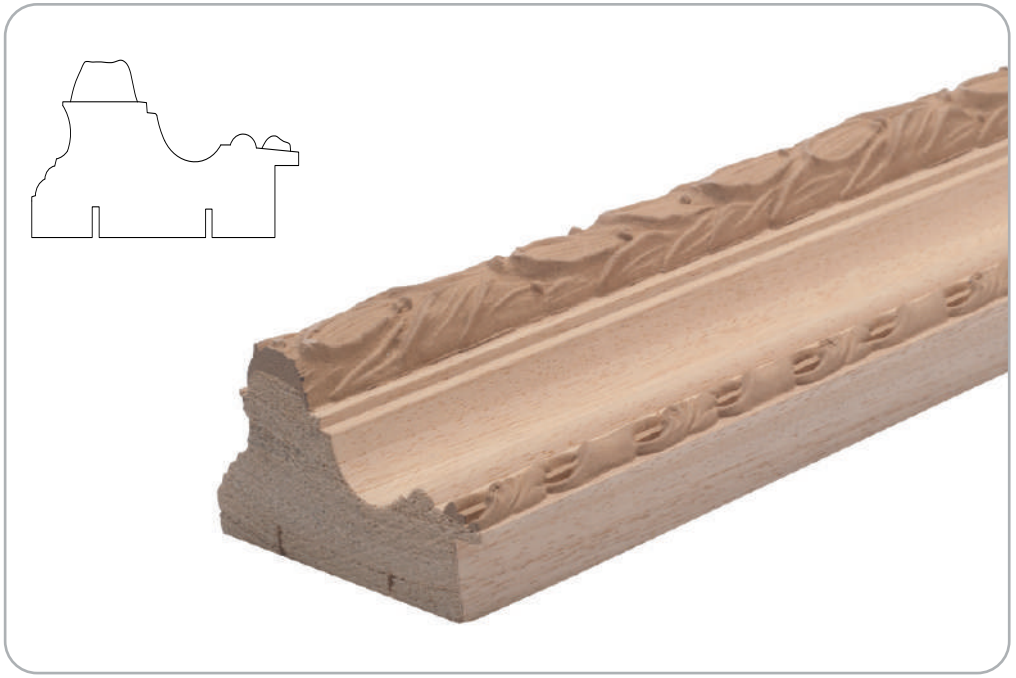

72p
H 51 mm L 88 mm h Battente 21 mm

73p
H 31 mm L 49 mm h Battente 11 mm

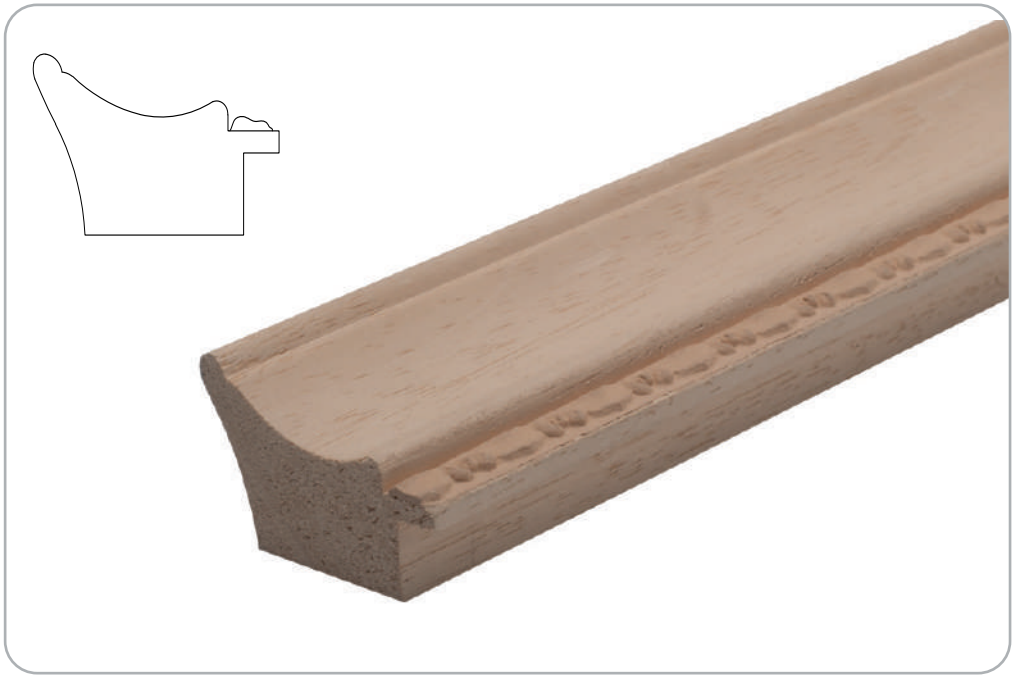

75p
H 34 mm L 55 mm h Battente 15 mm

76p
H 44 mm L 60 mm h Battente 28 mm

78p
H 50 mm L 88 mm h Battente 27 mm

84p forato
H 44 mm L 92 mm h Battente 25 mm

84p
H 44 mm L 92 mm h Battente 25 mm

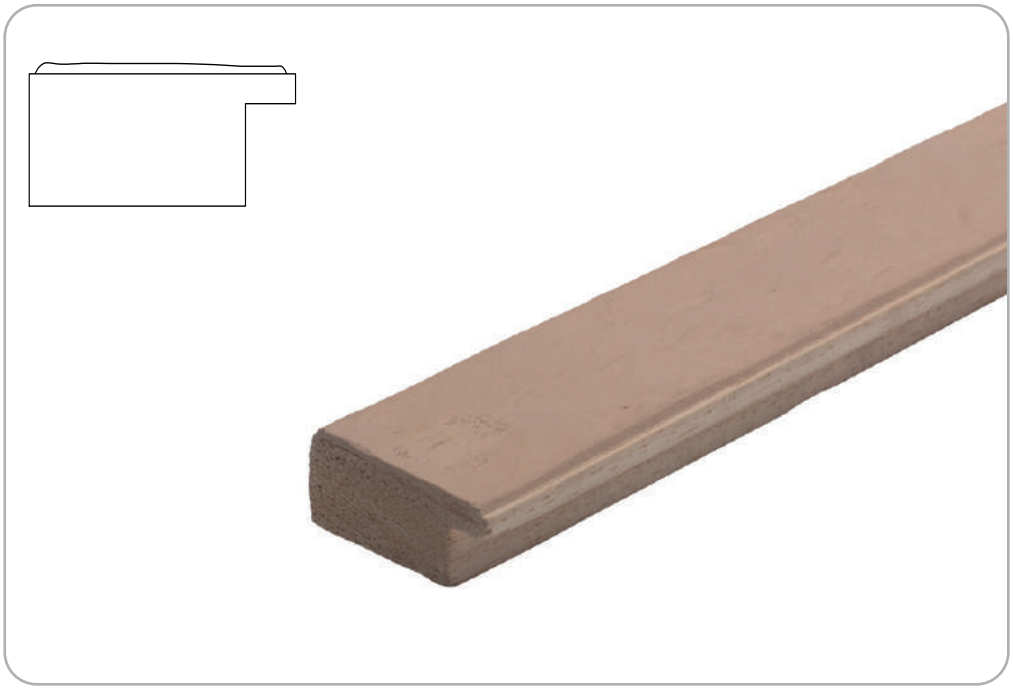

86p
H 20 mm L 42 mm h Battente 13 mm

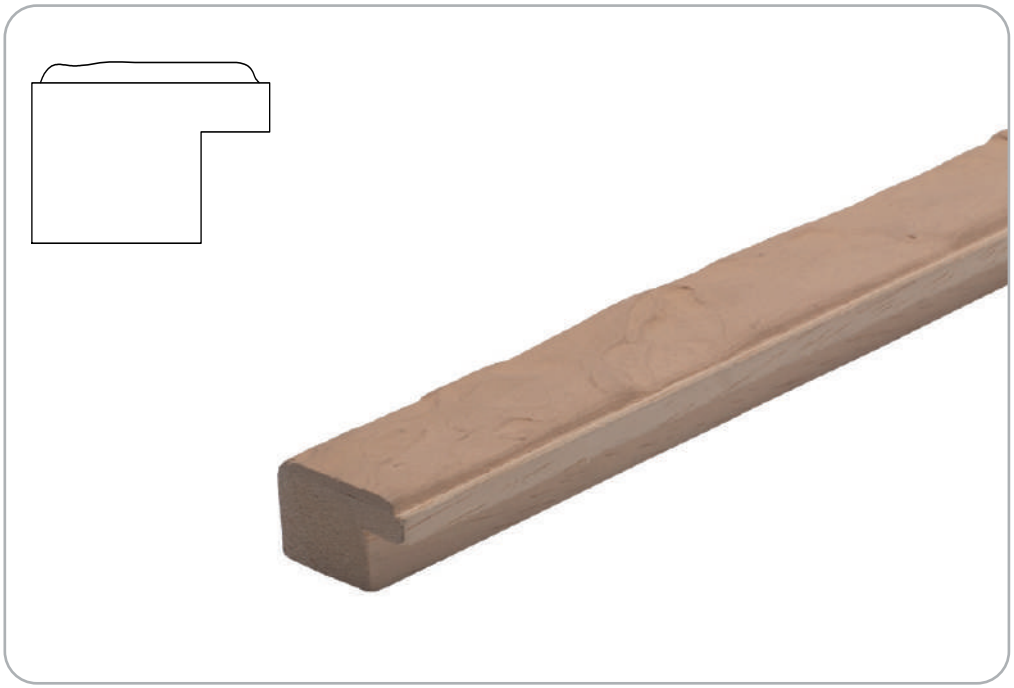

87p
H 19 mm L 27 mm h Battente 10 mm

100p
H 51 mm L 60 mm h Battente 15 mm

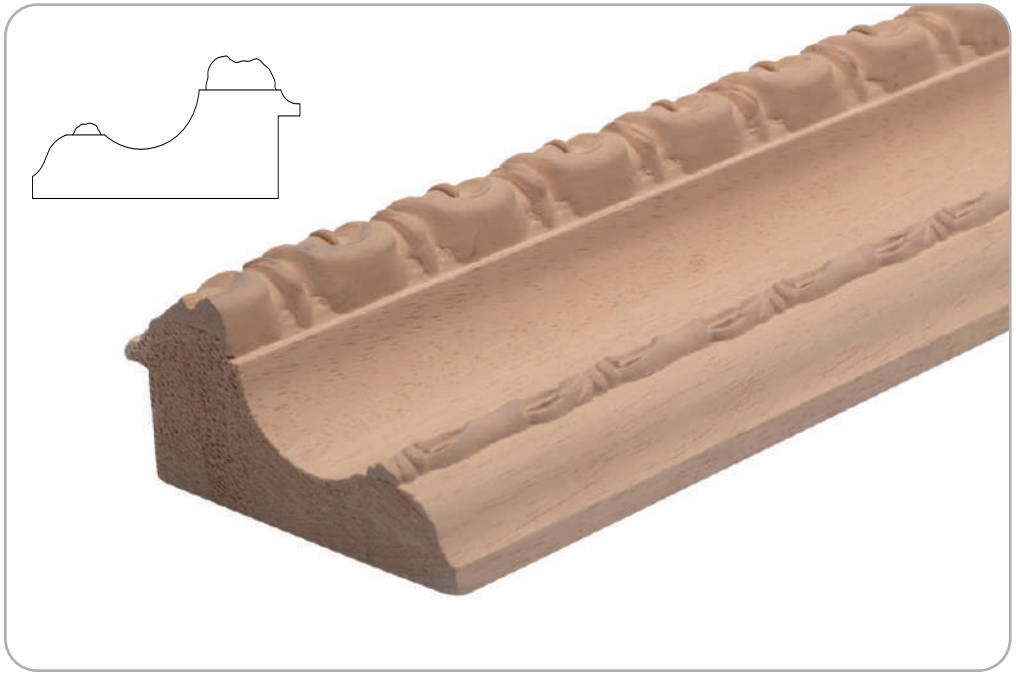

123p
H 48 mm L 99 mm h Battente 27 mm

126p
H 73 mm L 96 mm h Battente 27 mm

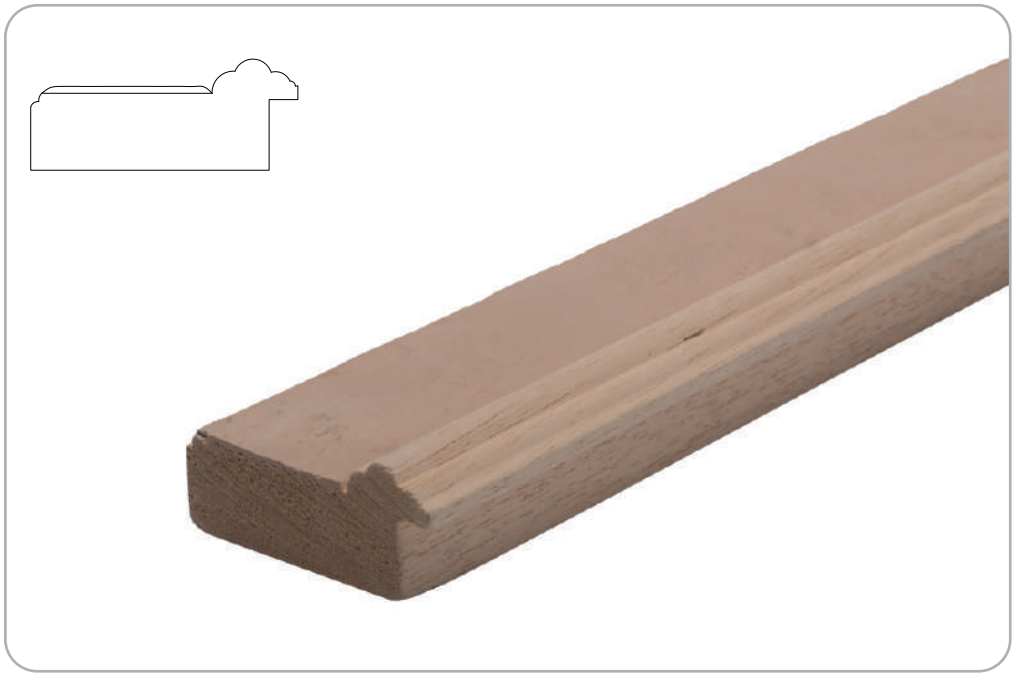

128p
H 28 mm L 63 mm h Battente 18 mm

135p
H 40 mm L 25 mm h Battente 23 mm

137p
H 17 mm L 12 mm Battente 9 mm

140p
H 35 mm L 50 mm h Battente 20 mm

141p
H 46 mm L 61 mm h attente 22 mm

142p
H 31 mm L 32 mm h Battente 14 mm

146p
H 25 mm L 85 mm h Battente 17 mm

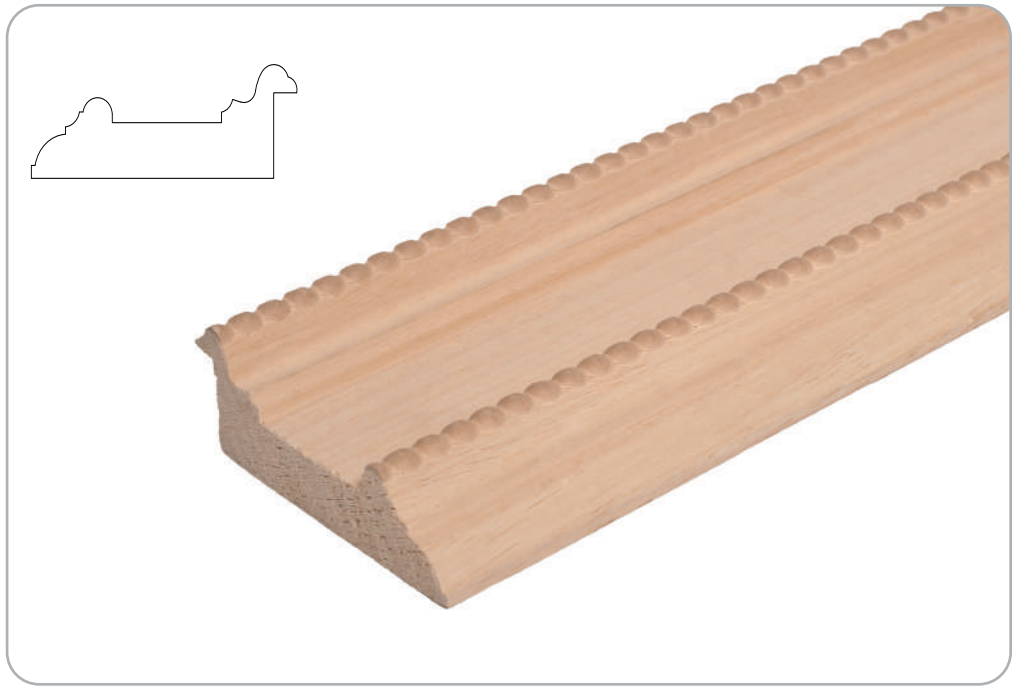

149p
H 35 mm L 95 mm h Battente 27 mm

157p
H 50 mm L 70 mm h Battente 27 mm

160p
H 27 mm L 49 mm h Battente 14 mm

163p
H 18 mm L 50 mm h Battente 10 mm

164p
H 26 mm L 27 mm h Battente 12 mm

165p
H 25 mm L 60 mm h Battente 15 mm

166p
H 24 mm L 68 mm h Battente 15 mm

170p
H 15 mm L 28 mm h Battente 10 mm

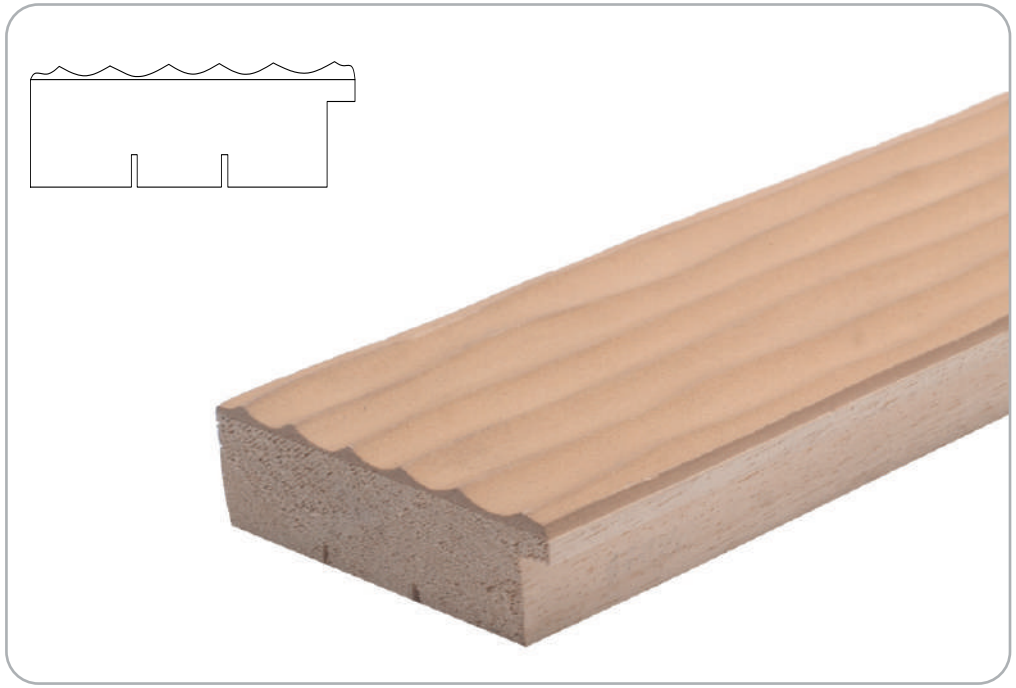

171p
H 30 mm L 98 mm h Battente 20 mm

172p
H 22 mm L 49 mm h Battente 14 mm

174p
H 58 mm L 78 mm h Battente 28 mm

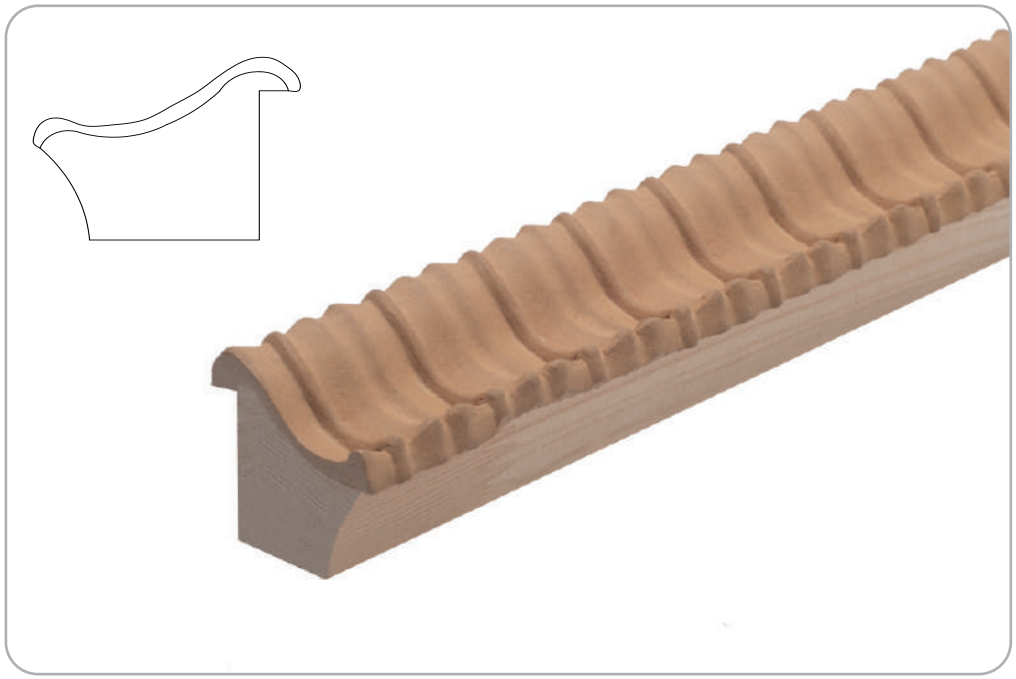

175p
H 40 mm L 44 mm h Battente 32 mm

176p
H 40 mm L 44 mm h Battente 21 mm

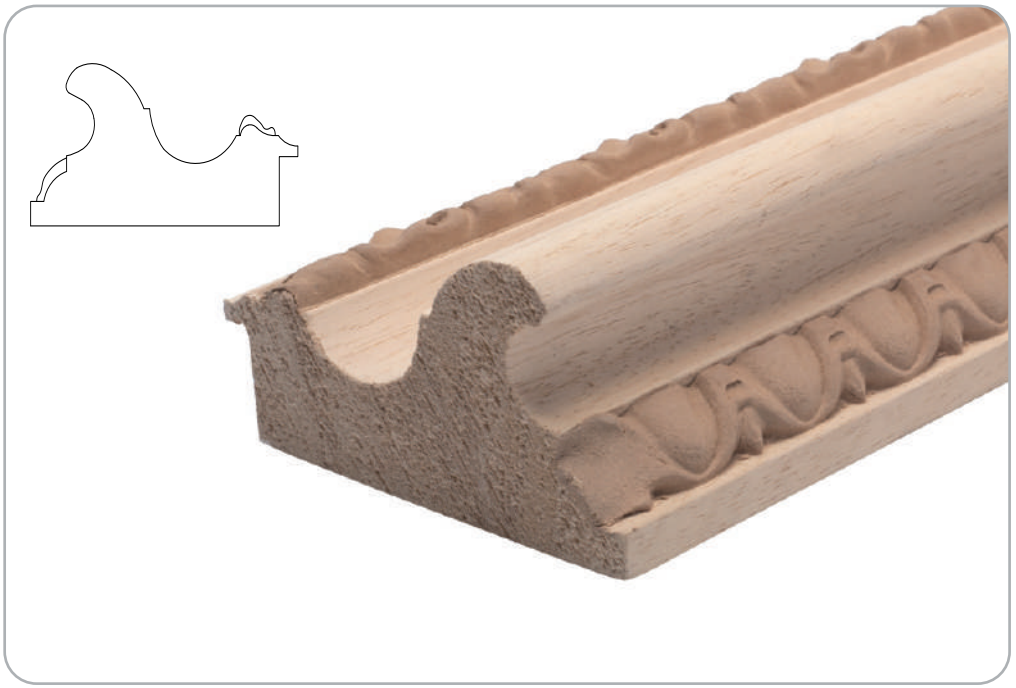

177p
H 62 mm L 118 mm h Battente 27 mm

179p
H 23 mm L 29 mm h Battente 14 mm

188p
H 36 mm L 62 mm h Battente 20 mm

189p
H 25 mm L 44 mm h Battente 10 mm

190p
H 28 mm L 69 mm h Battente 19 mm

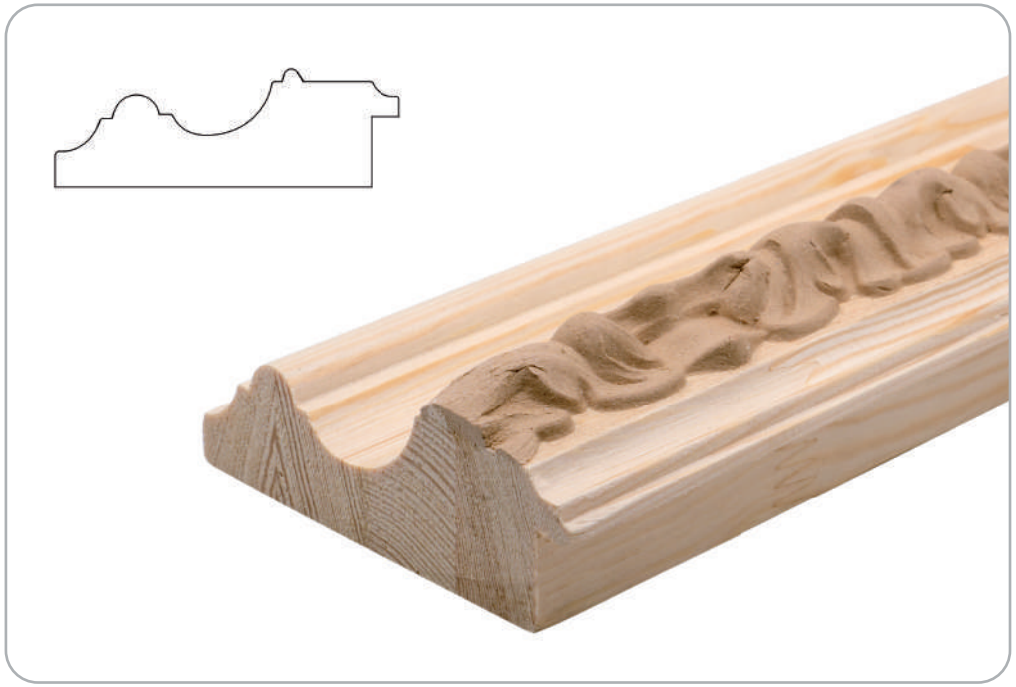

192p
H 40 mm L 97 mm h Battente 19 mm

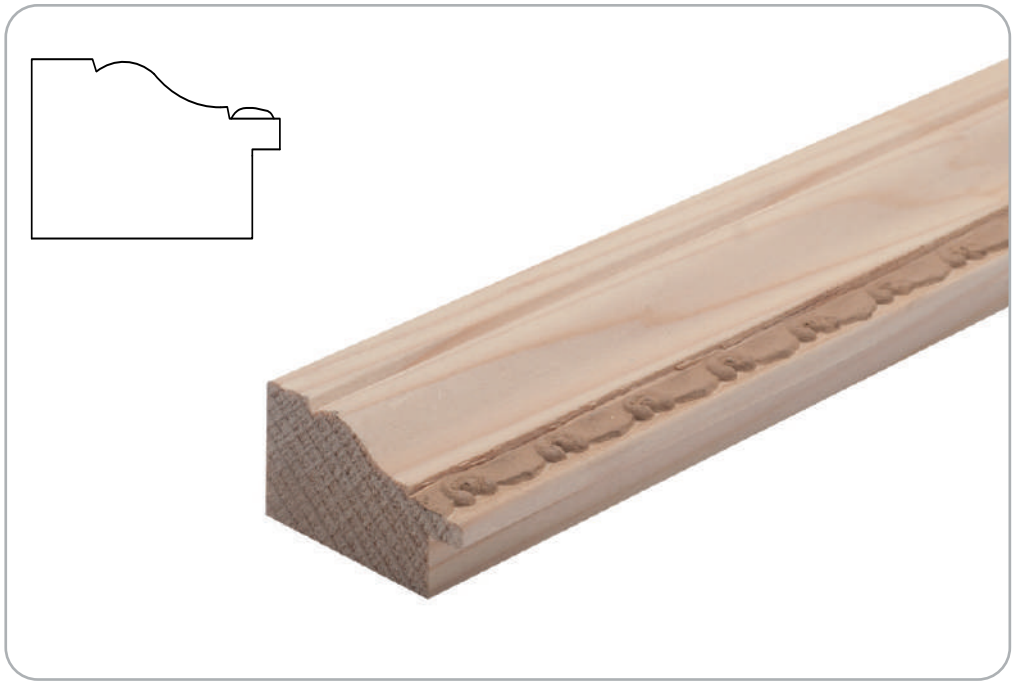

402p
H 28 mm L 47 mm h Battente 13 mm

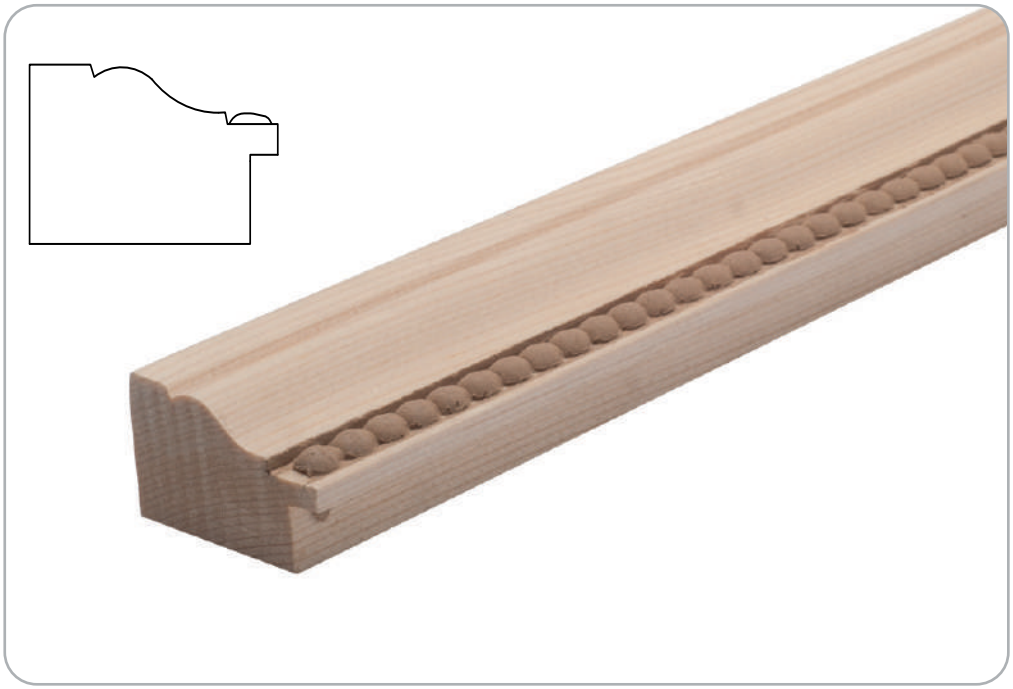

403p
H 28 mm L 47 mm h Battente 13 mm

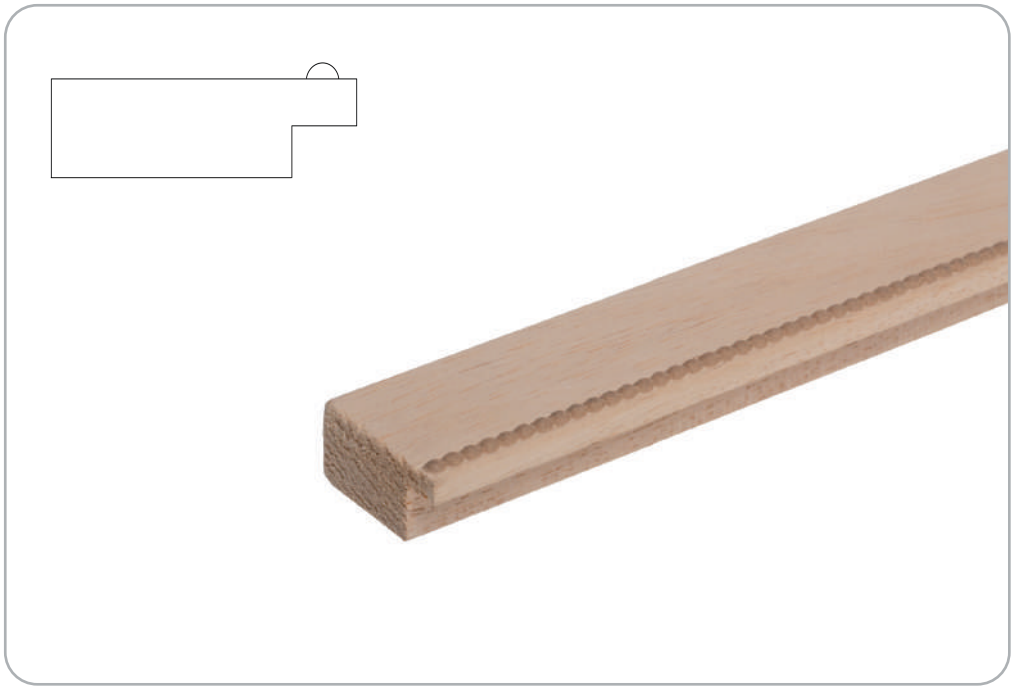

405p
H 15 mm L 30 mm h Battente 10 mm

408p
H 22 mm L 80 mm h Battente 15 mm

409p
H 17 mm L 40 mm h Battente 10 mm

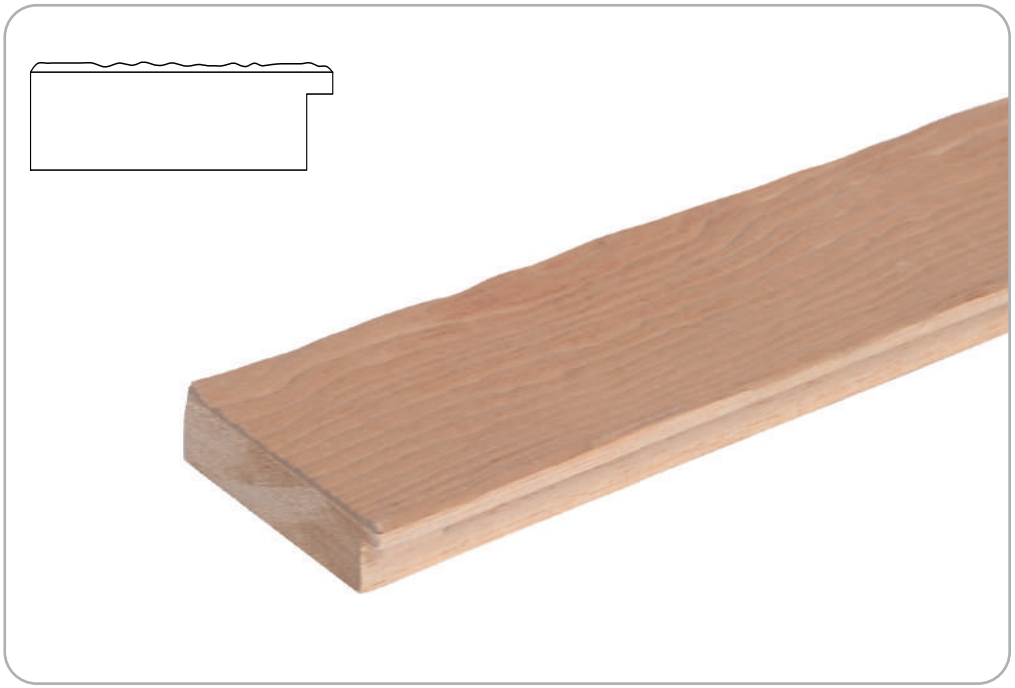

410p
H 22 mm L 80 mm h Battente 15 mm

411p
H 17 mm L 45 mm h Battente 10 mm

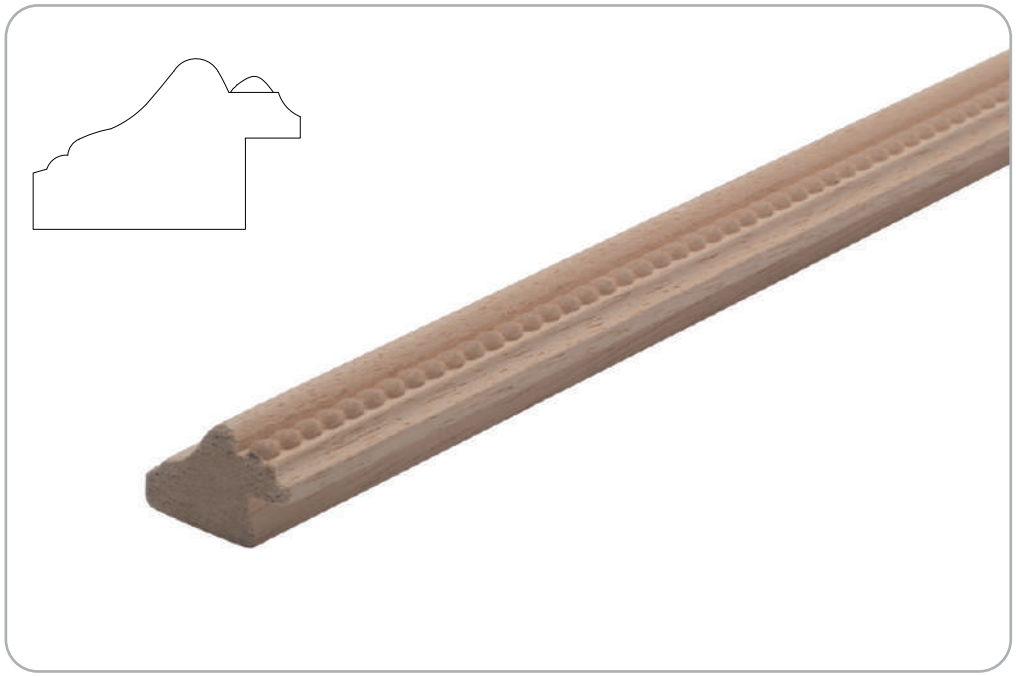

BABY DUCK
H 22 mm L 34 mm h Battente 11 mm

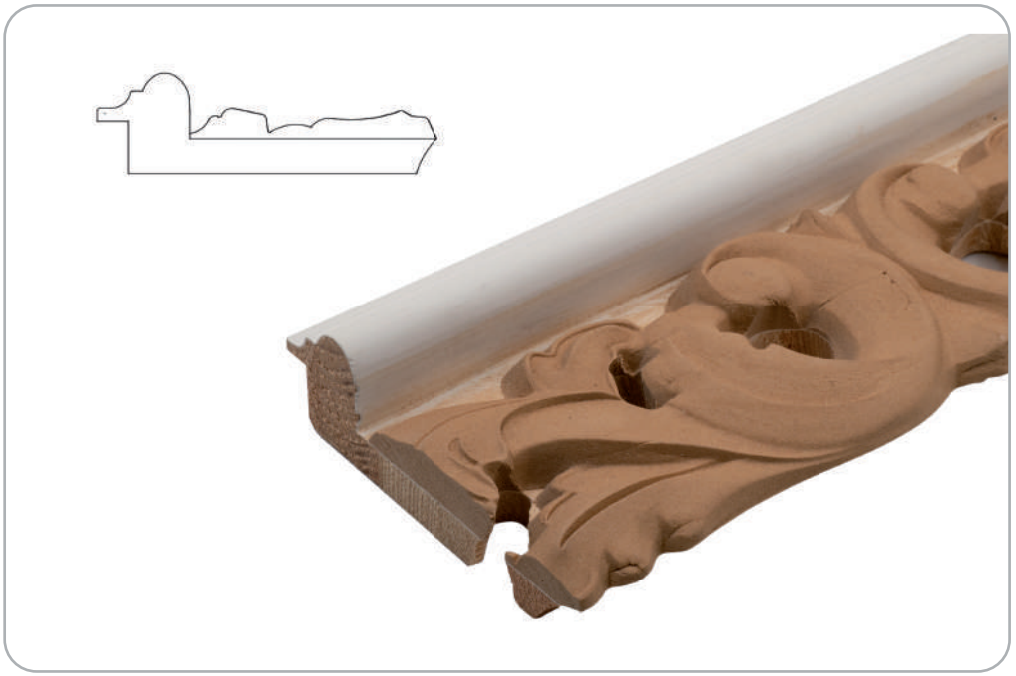

FIORE
H 34 mm L 110 mm h Battente 18 mm

FRANCESINA
H 30 mm L 65 mm h Battente 10 mm

MATTONCINI
H 20 mm L 54 mm h Battente 11 mm

PIETRA
H 25 mm L 92 mm h Battente 12 mm

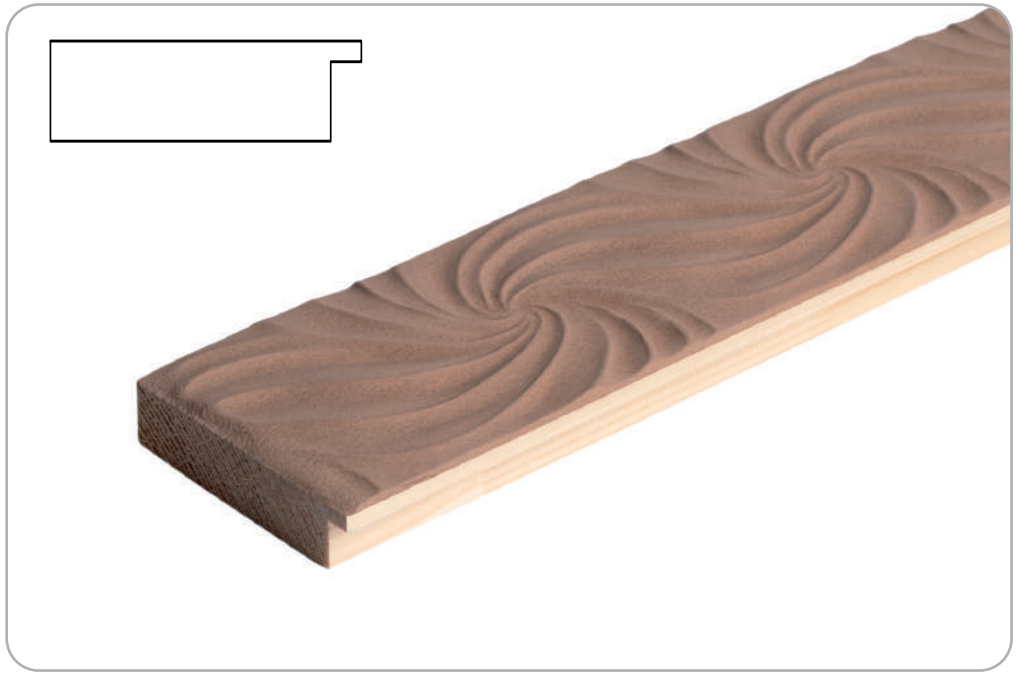

SPIRALE
H 22 mm L 82 mm h Battente 15 mm

ARTICOLI LISCI

Smooth items

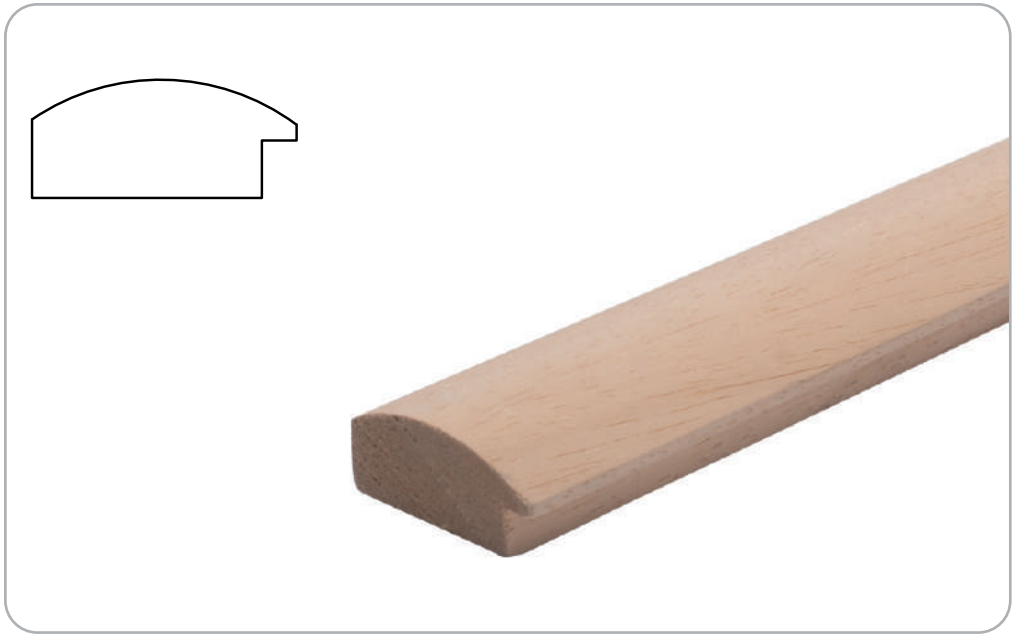

10 liscio
H 20 mm L 44 mm h Battente 11 mm

11 liscio
H 34 mm L 24 mm h Battente 27 mm

12 liscio
H 16 mm L 24 mm h Battente 11 mm

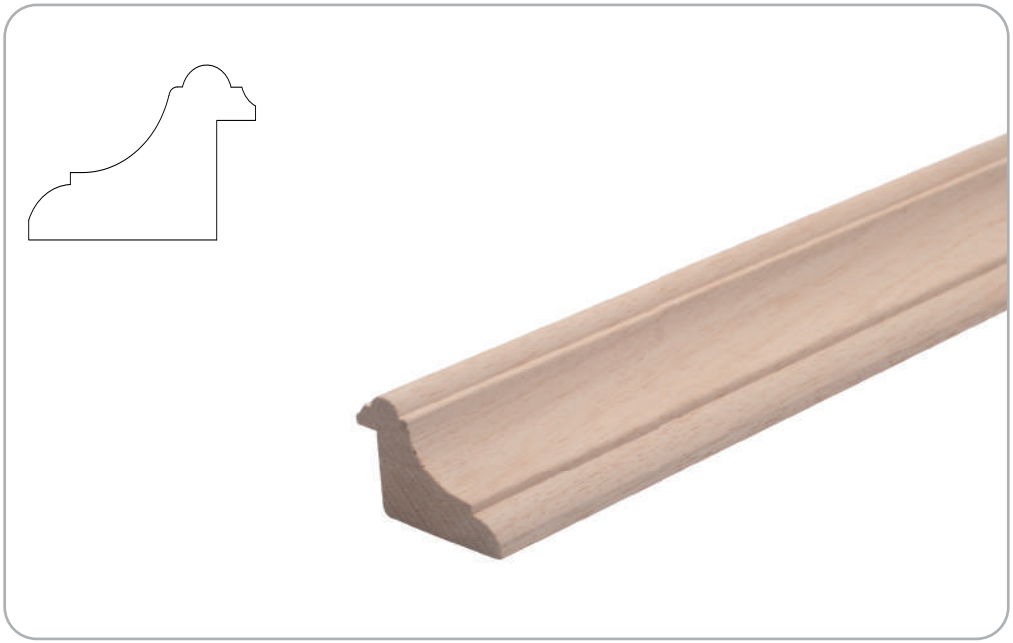

16 liscio
H 35 mm L 55 mm h Battente 27 mm

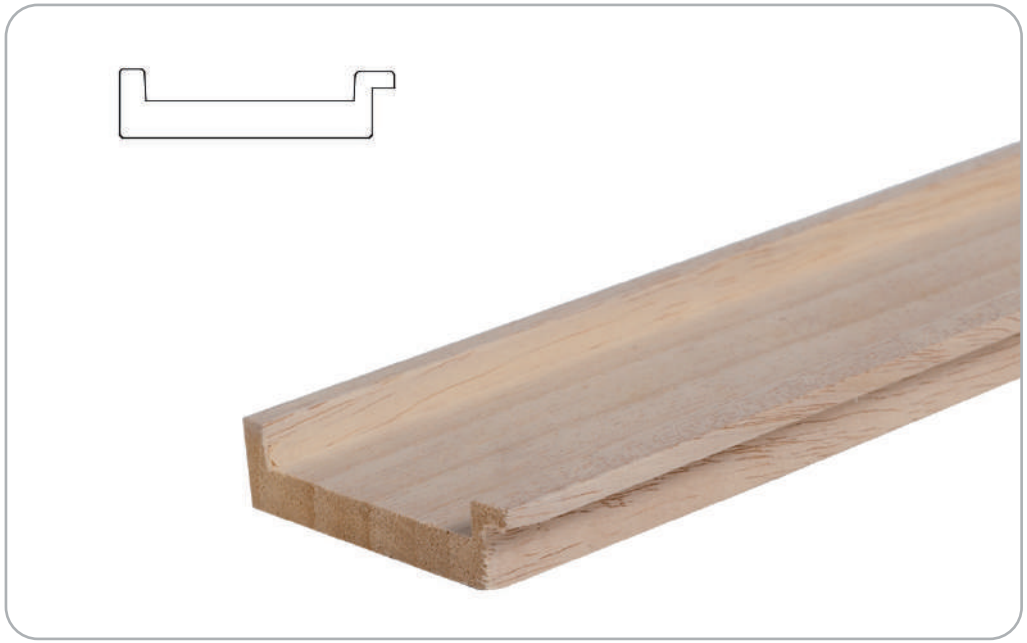

53u
H 18 mm L 73 mm h Battente 13 mm

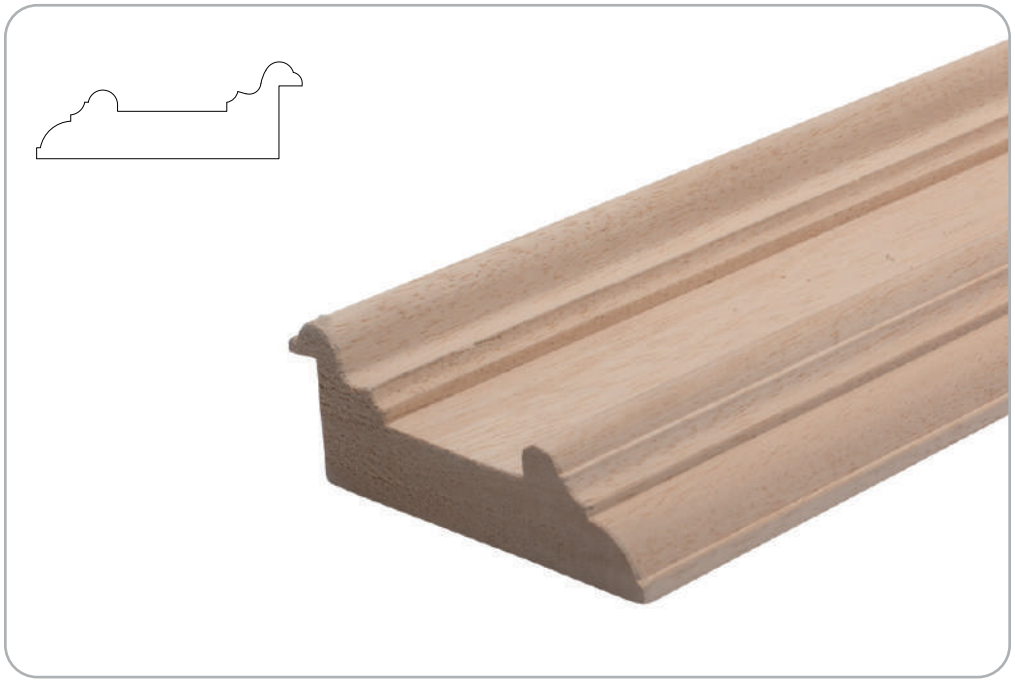

149
H 35 mm L 95 mm h Battente 27 mm

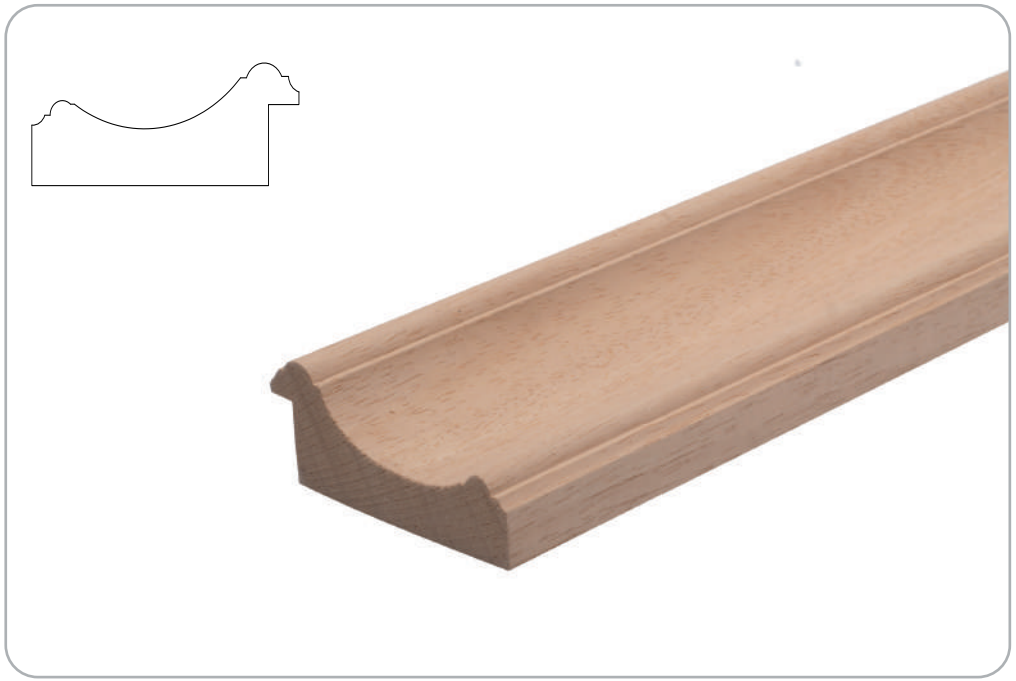

201
H 35 mm L 83 mm h Battente 23 mm

202
H 49 mm L 71 mm h Battente 24 mm

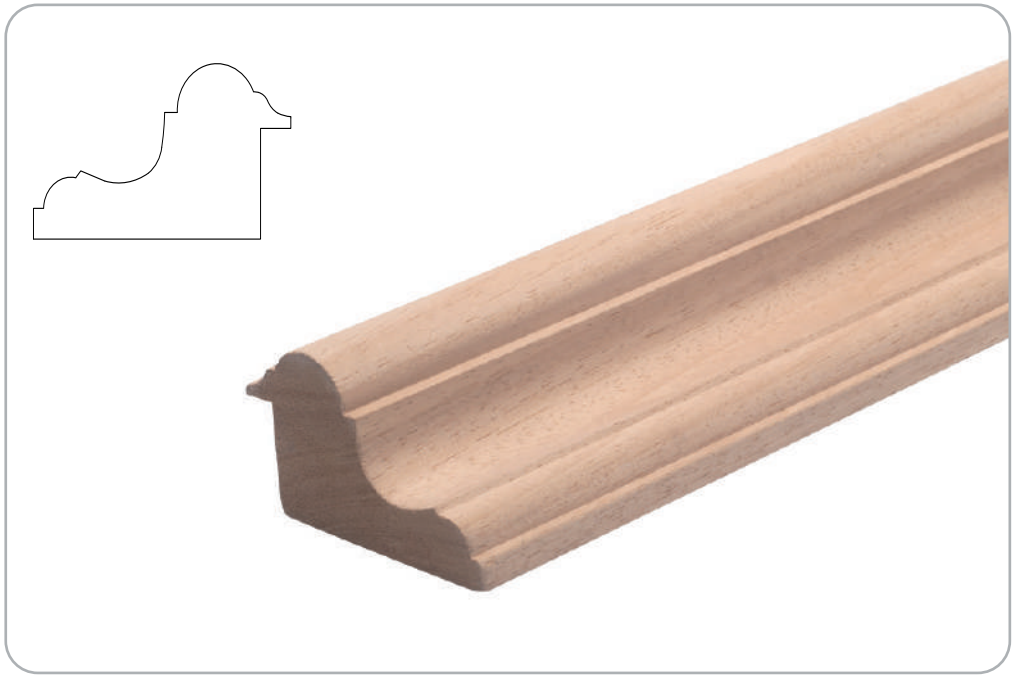

203
H 39 mm L 67 mm h Battente 24 mm

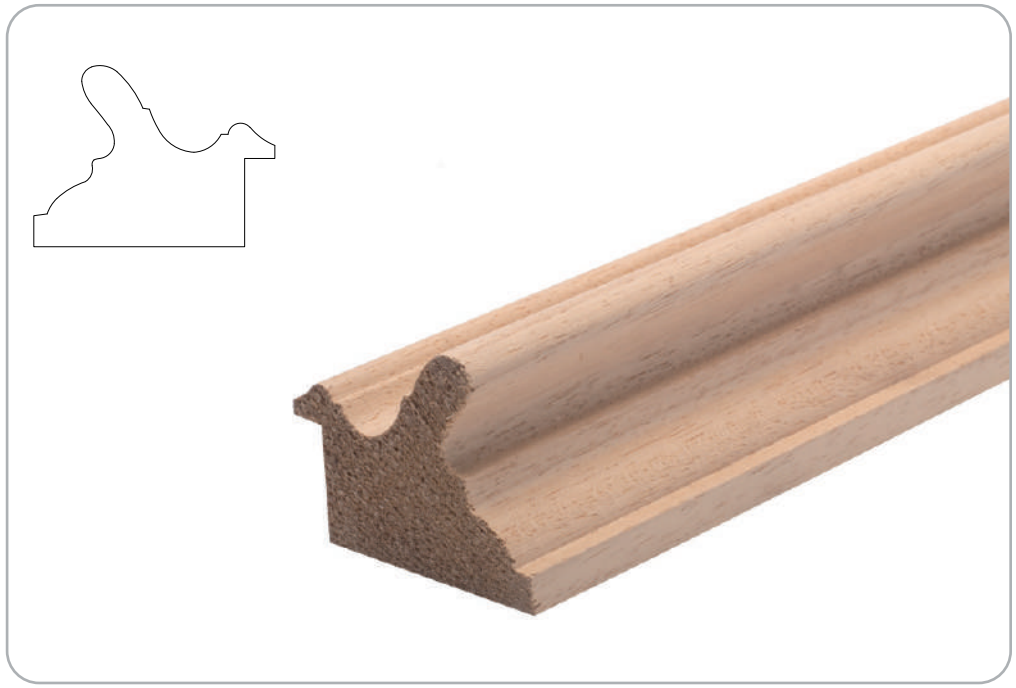

204
H 52 mm L 68 mm h Battente 26 mm

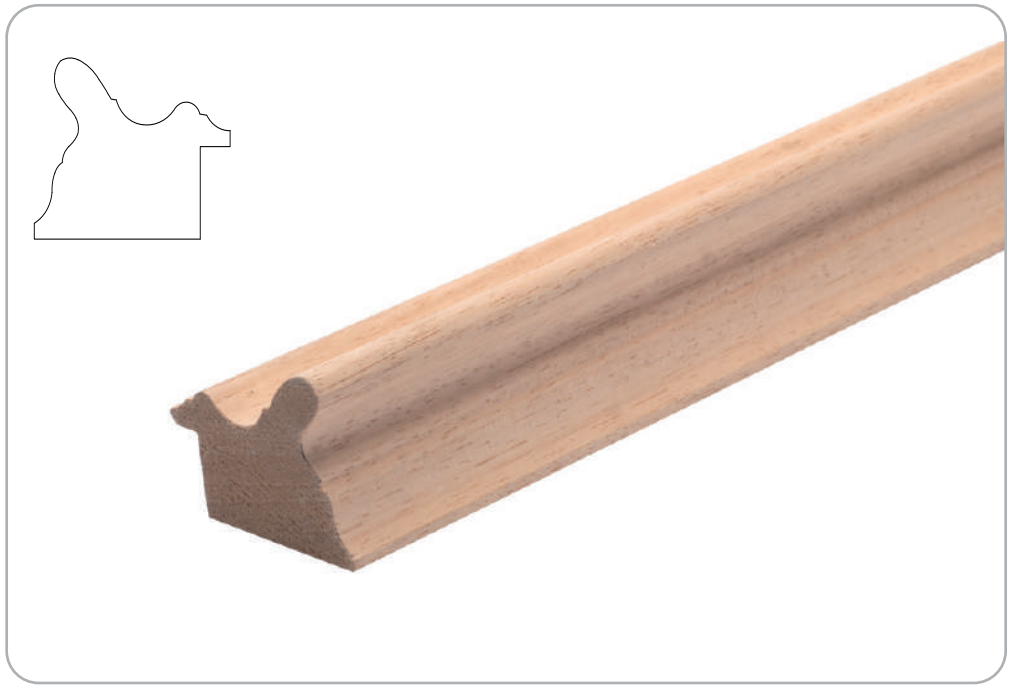

205
H 40 mm L 50 mm h Battente 19 mm

206
H 44 mm L 116 mm h Battente 29 mm

207
H 44 mm L 116 mm h Battente 20 mm

208
H 34 mm L 86 mm h Battente 20 mm

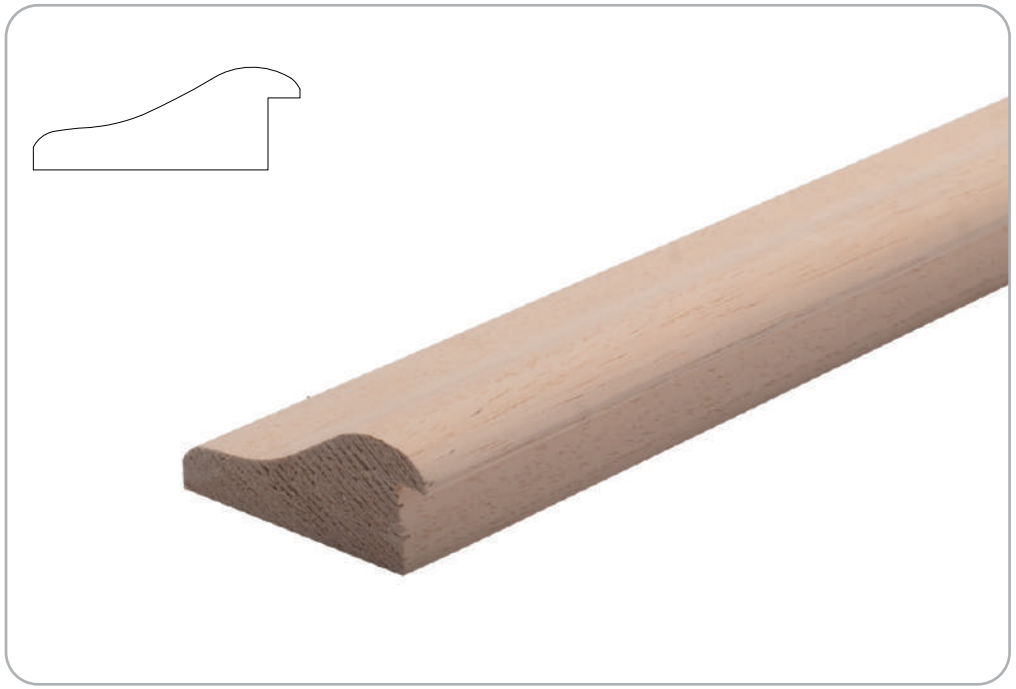

221
H 30 mm L 72 mm h Battente 20 mm

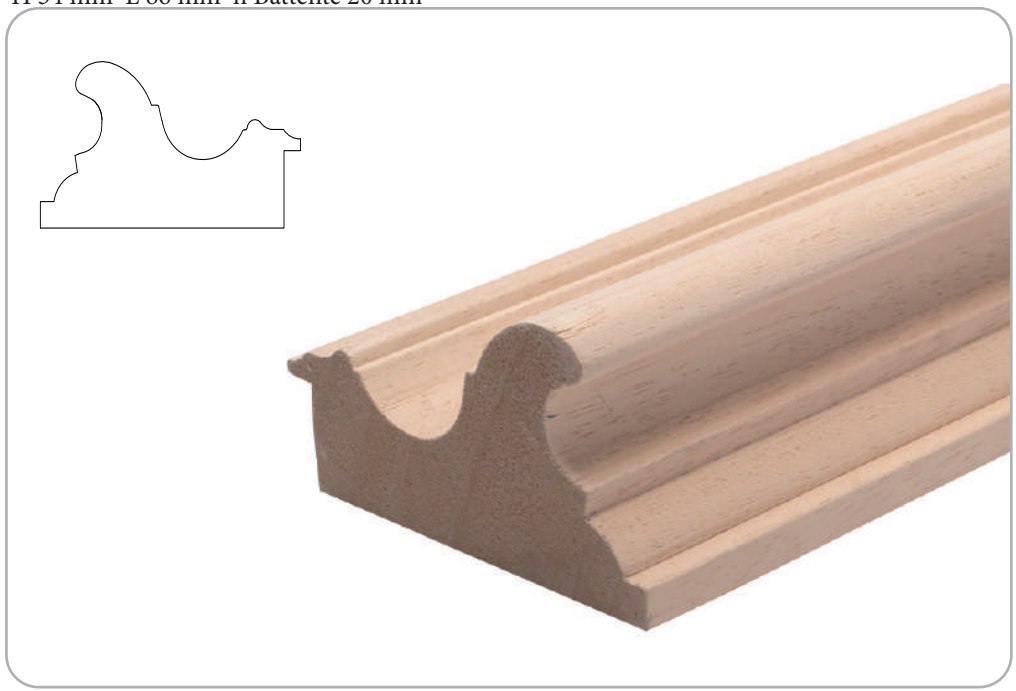

222
H 62 mm L 118 mm h Battente 27 mm

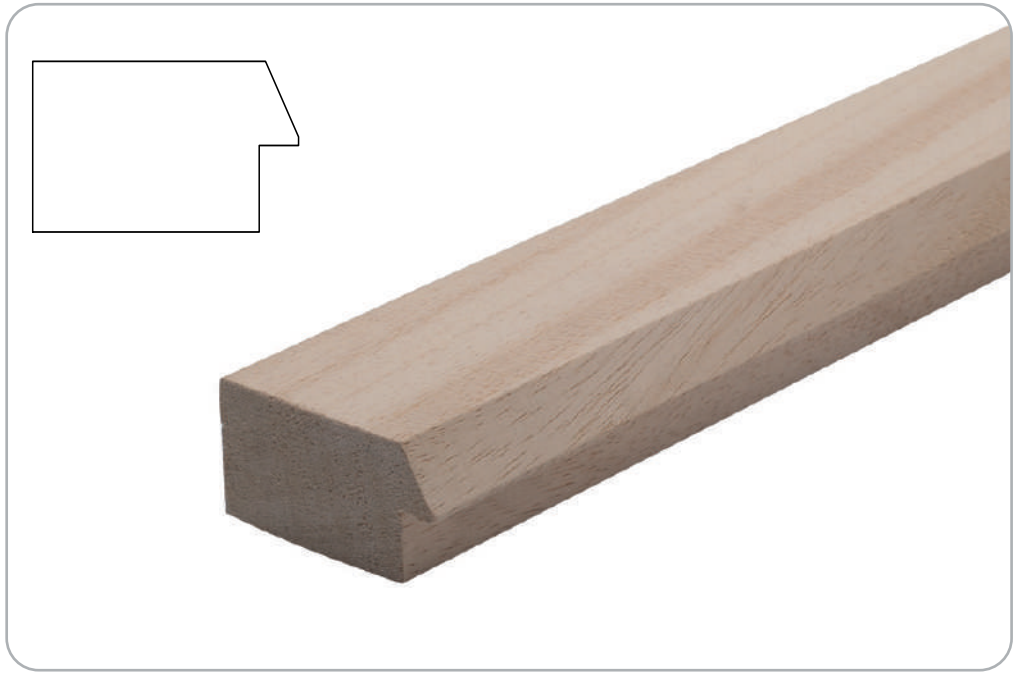

237
H 25 mm L 47 mm h Battente 13 mm

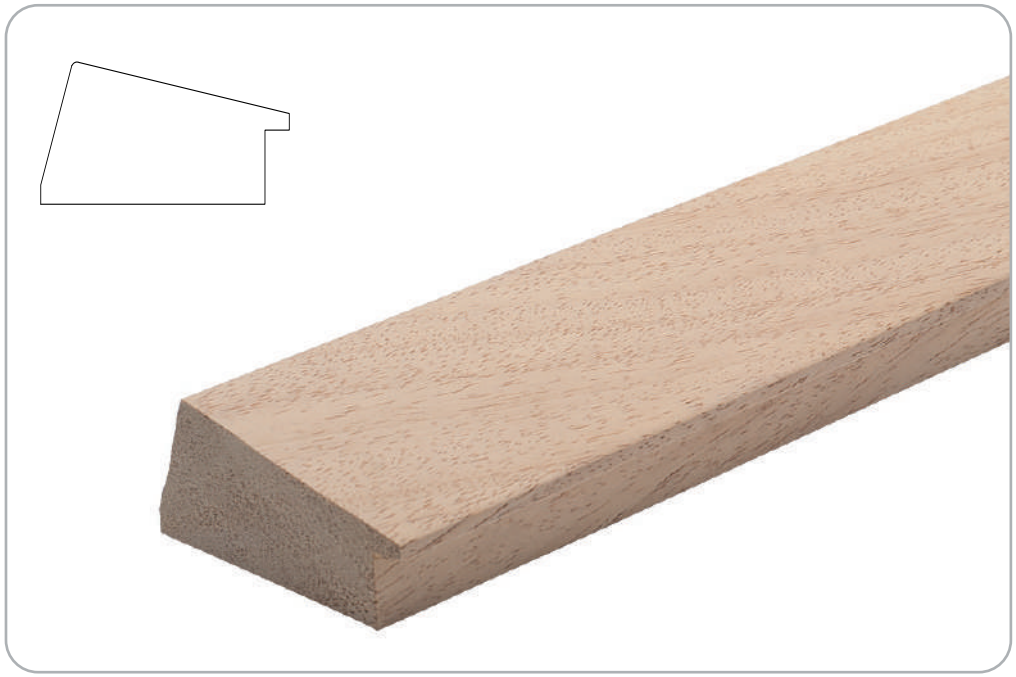

241
H 30 mm L 63 mm h Battente 15 mm

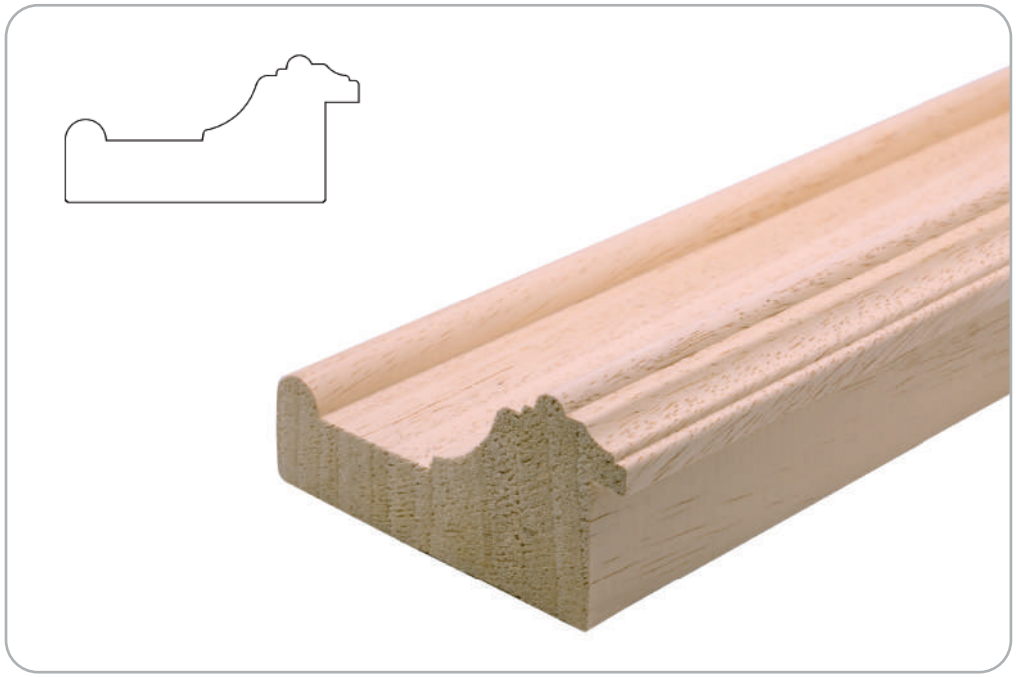

244
H 44 mm L 88 mm h Battente 30 mm

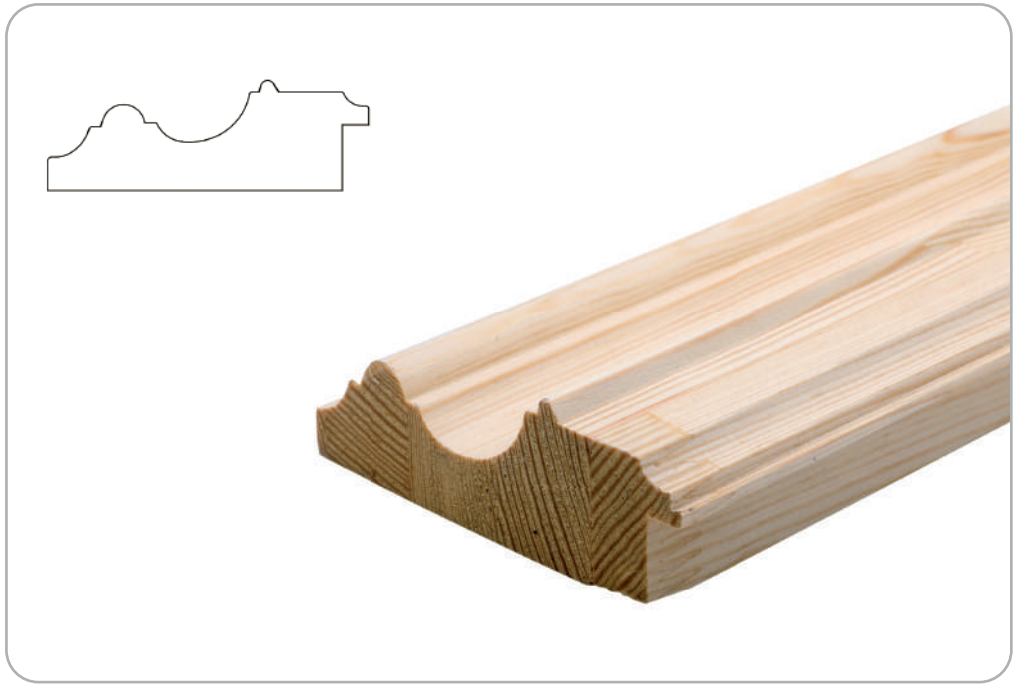

245
H 40 mm L 97 mm h Battente 19 mm

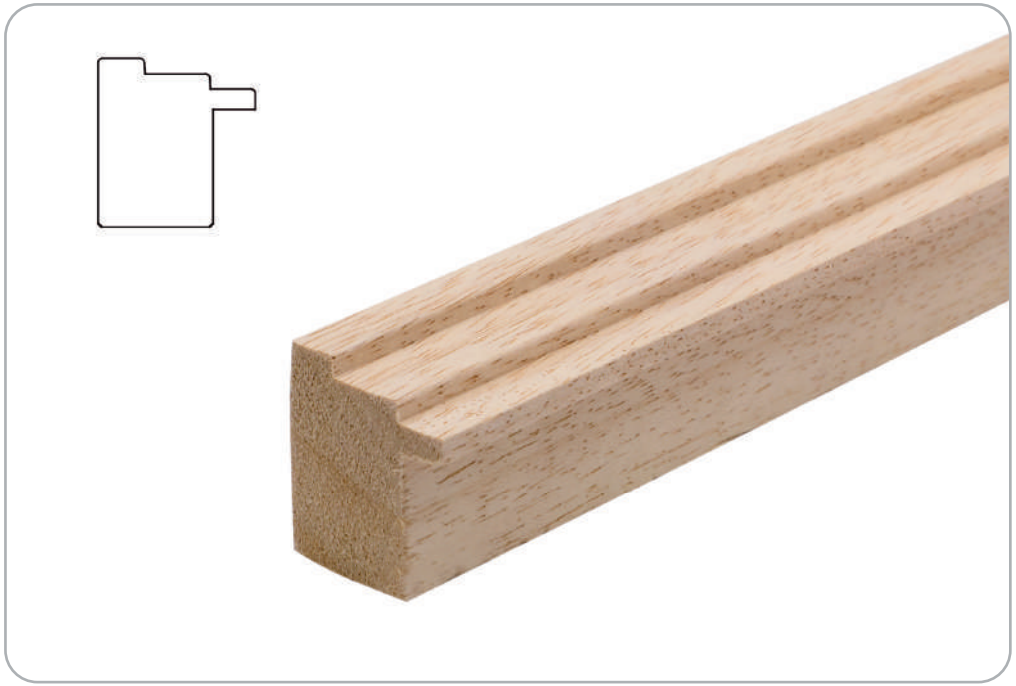

295
H 33 mm L 30 mm h Battente 23 mm

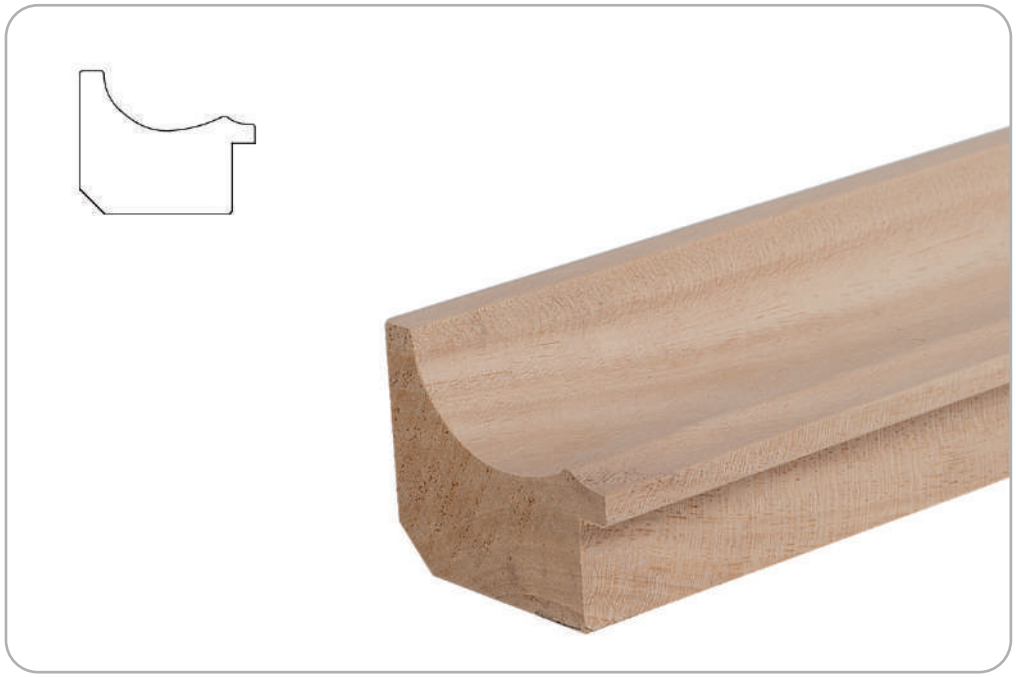

296
H 44 mm L 54 mm h Battente 20 mm

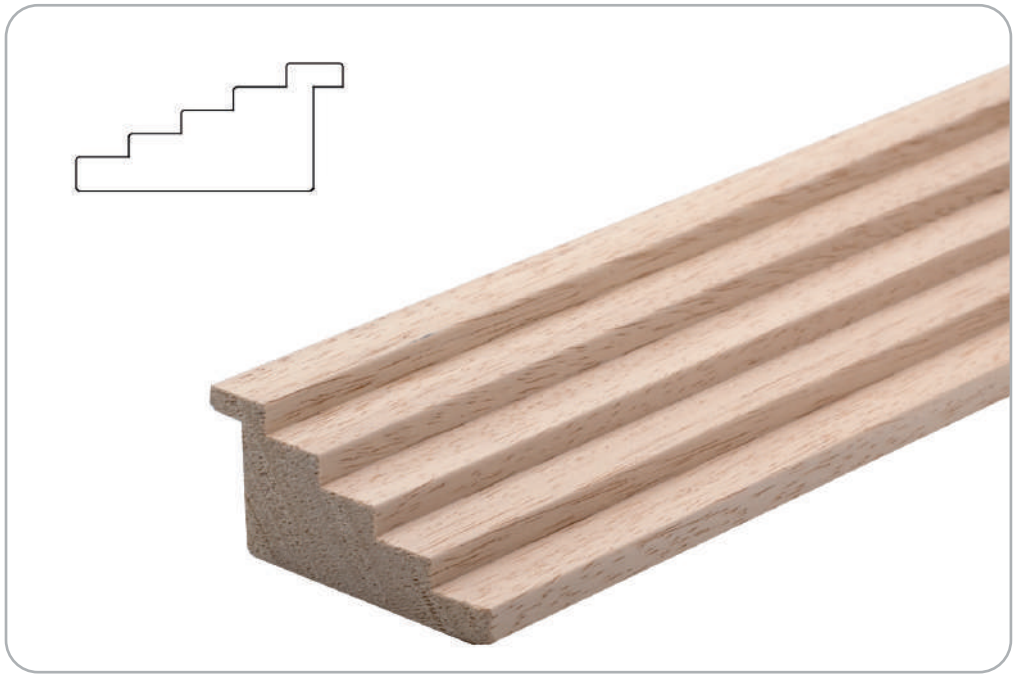

297
H 30 mm L 63 mm h Battente 25,5 mm

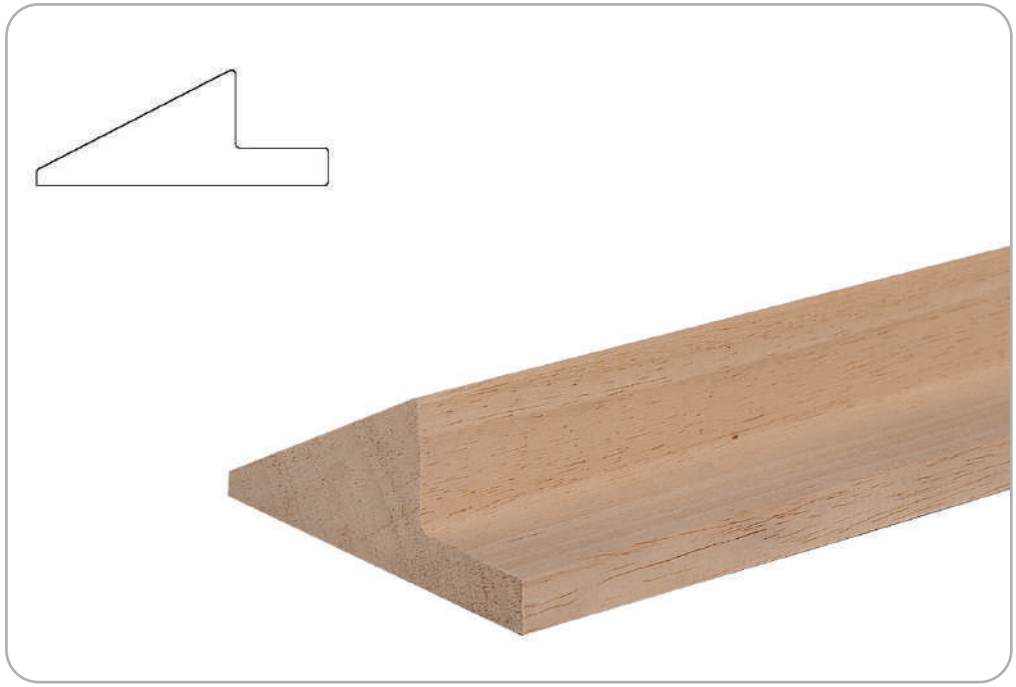

300
H 37 mm L 94 mm h Battente 25/30 mm

NOTE

TELAI

Frames

TELAI IN ABETE / PINO GIUNTATO

CANVAS MOULDINGS PINE FJ

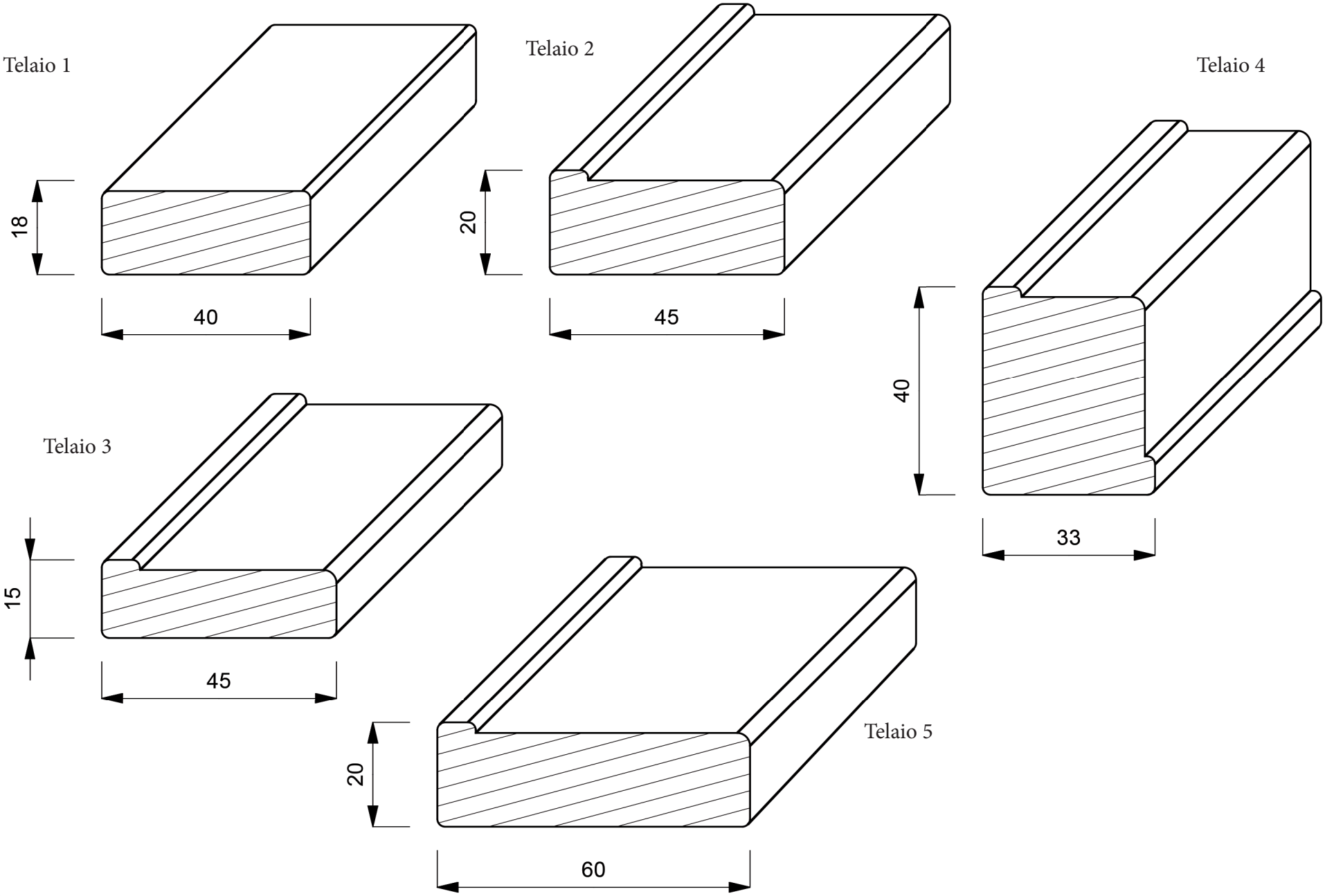

LISTELLI

Mouldings

I listelli sono disponibili nelle seguenti misure:
The mouldings are available with the following measurements:

BATTENTE 6 mm passepartout

- 45x10
- 55x10

BATTENTE 10 mm

- 20x15
- 25x17
- 30x15
- 40x15
- 45x15
- 50x15
- 55x15
- 70x15

BATTENTE 15 mm

- 40x20
- 50x20
- 80x20

BATTENTE 20 mm
- 100x25

BATTENTE 25 mm
80x30

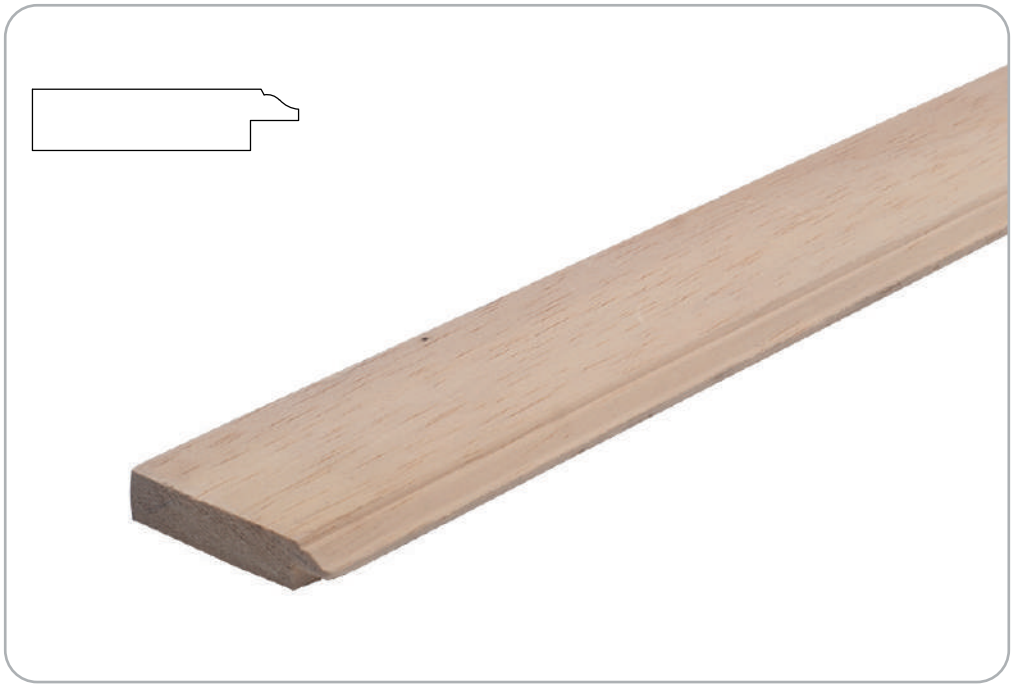

Passepartout con guscio o senza guscio in varie misure: 35x10 - 45x10 - 55x10

LV45
H 15 mm L 45 mm h Battente 10 mm

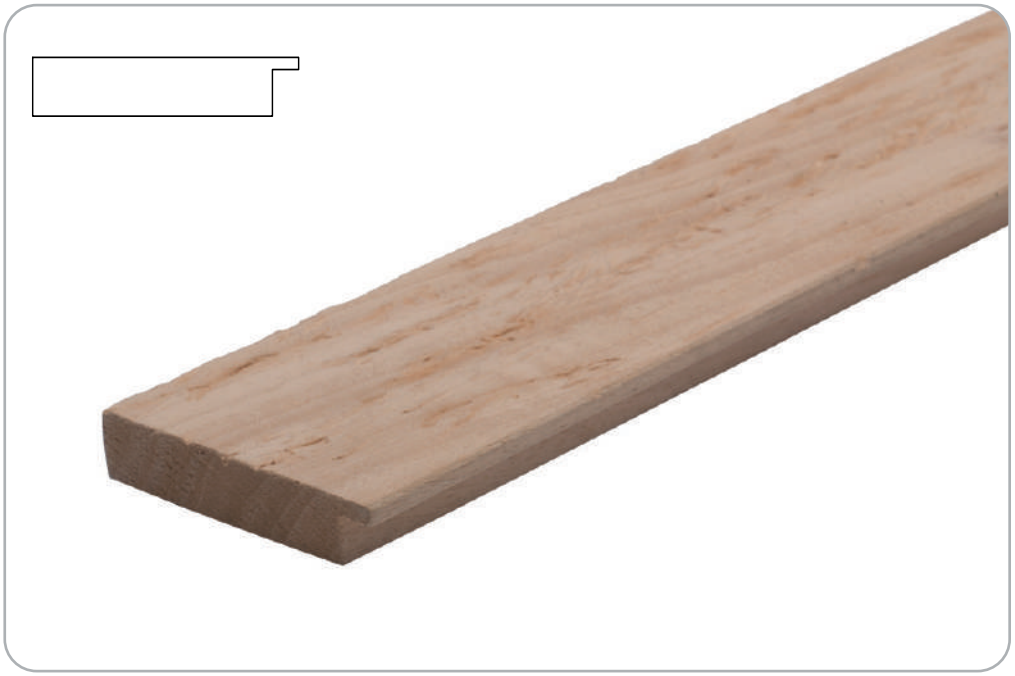

LV70
H 15 mm L 70 mm h Battente 10 mm

MURATORE 90
H 21 mm L 90 mm h Battente 16 mm

ASTE A CASSETTA

Grey-state profiles

Cassetta 33 -34 - 35 - 36

Cassetta 40

Cassetta 50

<u>Le aste a cassetta sono disponibili nelle seguenti misure</u>

Grey-state profiles are available with the following measurements

Cassetta 33 - H 45 mm L 20 mm h Battente 39 mm

Cassetta 34 - H 30 mm L 15 mm h Battente 26 mm

Cassetta 35 - H 53 mm L 22 mm h Battente 48 mm

Cassetta 36 - H 68 mm L 23 mm h Battente 60 mm

Cassetta 40 - H 43 mm L 34 mm h Battente 28 mm

Cassetta 50 - H 40 mm L 47,5 mm h Battente 41 mm

Cassetta 51
H 59 mm L 15 mm h Battente 26,5 mm

Cassetta 52
H 40 mm L 15 mm h Battente 20 mm

Giotto
H 53 mm L 18 mm h Battente 20 mm

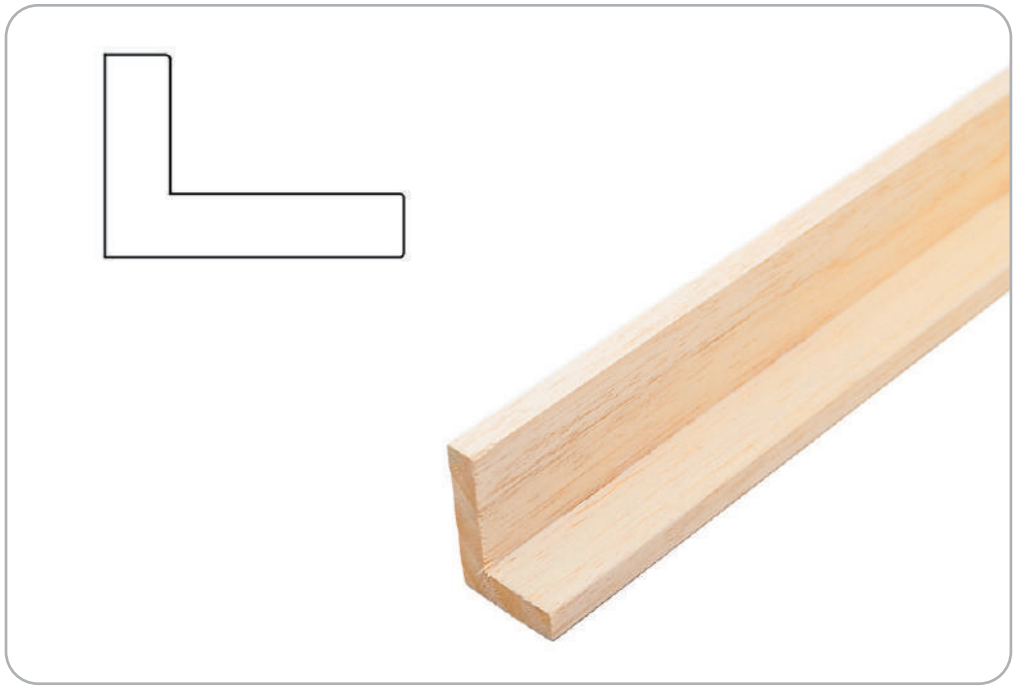

Remb
H 46 mm L 32 mm h Battente 10 mm

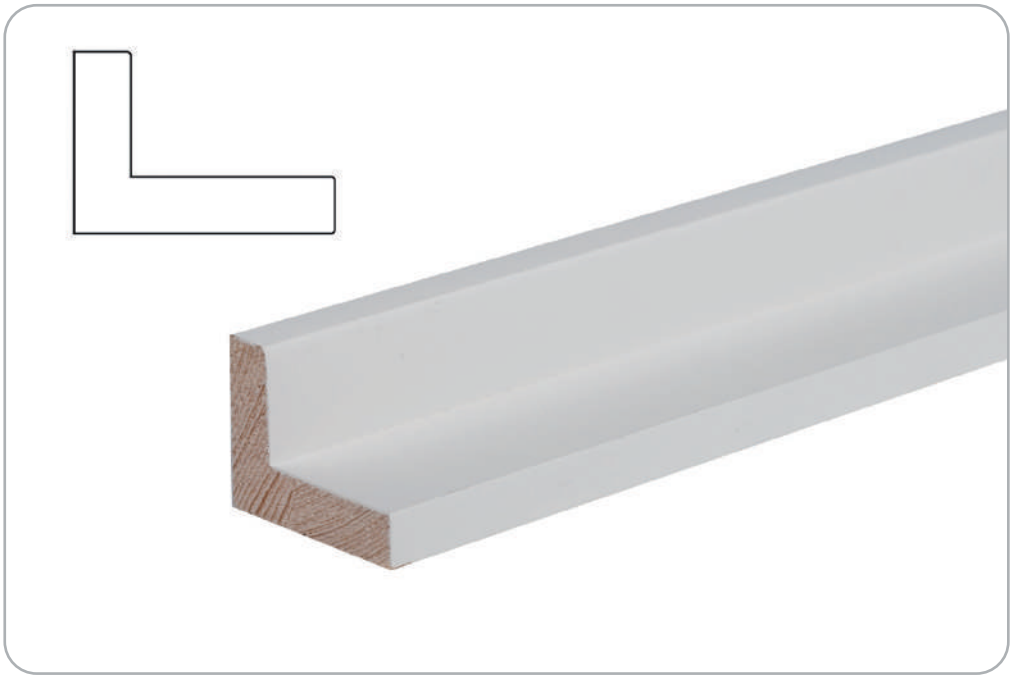

Remb Bianca
H 46 mm L 32 mm h Battente 10 mm

NOTE

Remb Nera
H 46 mm L 32 mm h Battente 10 mm - nero poro aperto

NOTE

ARTICOLI BALZELLATI

Scallop-edged items

302
H 21 mm L 28 mm h Battente 9 mm

303
H 41 mm L 43 mm h Battente 16 mm

305
H 32 mm L 32 mm h Battente 12 mm

306
H 18 mm L 17 mm h Battente 9 mm

IMPIALLACCIATE

Veneered mouldings

Le cornici impiallacciate sono disponibili in 4 essenze:
ROVERE, FRASSINO, WENGE' e ACERO.

The veneered mouldings are available in 4 essences:
OAK, ASH, WENGE' and MAPLE

ART 413/IM cassetta - H 30 mm L 20 mm h Battente 27 mm

ART 414/IM piatta - H 20 mm L 43 mm h Battente 16 mm

ART 415/IM piatta - H 20 mm L 30 mm h Battente 16 mm

I NOSTRI IMBALLI

Our packaging

FRANCE
ARTE E CORNICI
ALBENGA

120 cm
300 cm
110 cm